序号	修改内容	修改	审核	批准	日期

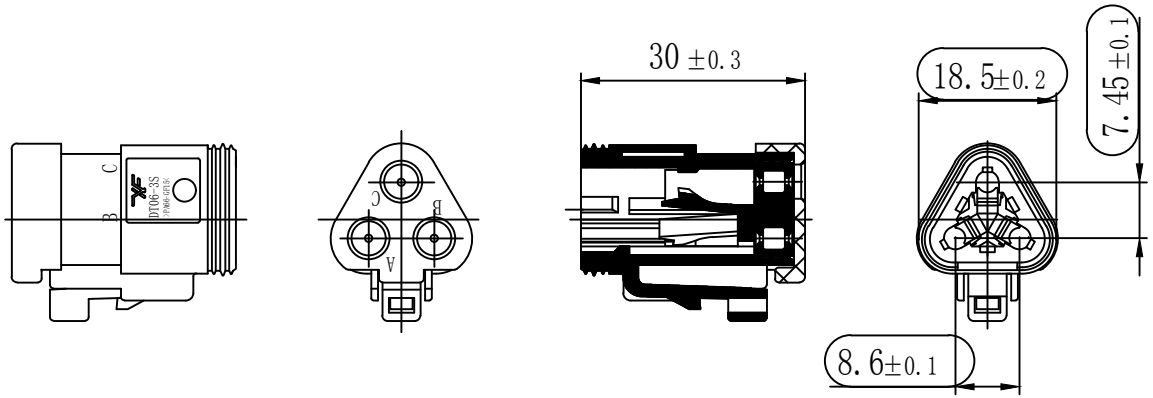

注:
1:产品上字模高度0.1MM
2:产品表面无注塑不良,压伤,变形等情况出现.
3: ⬭ 为品管控制值.
4:适配:
5:适配密封圈:
6:terminal:XF1062-16-0122

400-1000MM	XX
120-400MM	XX
60-120MM	±0.5
30-60MM	±0.3
6-30MM	±0.2
0-6MM	±0.1

宁波翔沣电气有限公司				产品名称	3孔护套	客户	
				型号	XF-DT06-3S-P006		
设计	杨建刚	日期	2021.8	颜色	灰色	页数	
校对	赖春裕	日期	2021.8	材料	PA66-GF15	比例	
核准		日期		克重	WS	版次	
	未注公差: XX.X ±0.2;						