序号	修改内容	修改	审核	批准	日期

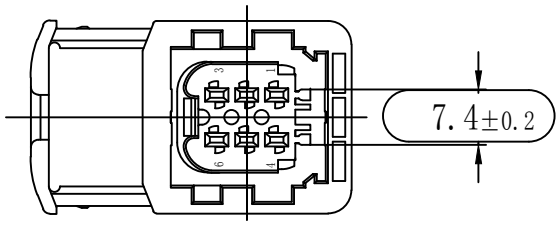

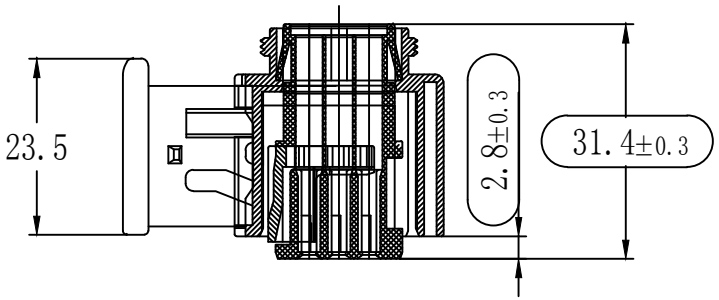

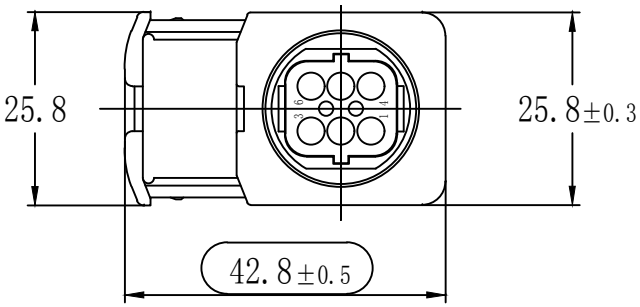

注:

1:产品上字模高度0.1MM
2:产品表面无注塑不良,压伤,变形等情况出现.
3: 为品管控制值.
4:OEM:1-1418469-1
5:mating housing:XF7063-1.5-11
6:适配端子:

400-1000MM	XX
120-400MM	XX
60-120MM	±0.5
30-60MM	±0.3
6-30MM	±0.2
0-6MM	±0.1

宁波翔沣电气有限公司				产品名称	6线插座护套	客户	
				型号	XF7063-1.5-21Bk		
设计	杨建刚	日期	2017.7	颜色	黑色	页数	
校对	赖春裕	日期	2017.7	材料	PBT-GF30	比例	
核准		日期		克重	WS	版次	
	未注公差: XX.X ±0.2;						