序号	修改内容	修改	审核	批准	日期

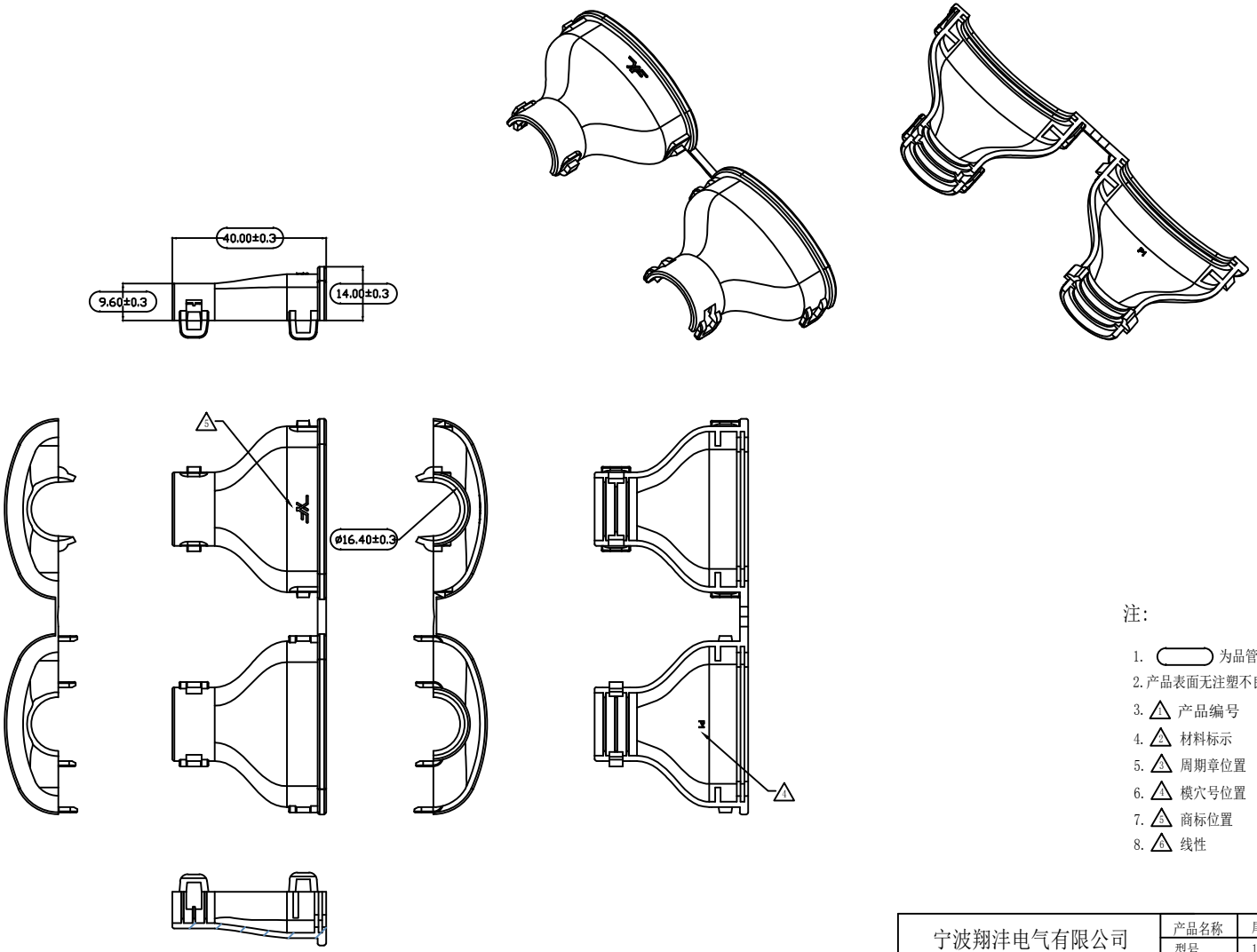

注:

1. 为品管控制值
2. 产品表面无注塑不良，压伤，变形等情况出现。
3. 产品编号
4. 材料标示
5. 周期章位置
6. 模穴号位置
7. 商标位置
8. 线性

400-1000MM	XX
120-400MM	XX
60-120MM	±0.5
30-60MM	±0.3
6-30MM	±0.2
0-6MM	±0.1

宁波翔沣电气有限公司				产品名称	尾罩	客户	
				型号	1J0973735C		
设计	张静辉	日期	2019.5.24	颜色		页数	1
校对	杨建刚	日期	2019.5.24	材料	PA66	比例	
核准	张亦翔	日期	2019.5.24	克重		版次	2.0
未注公差: XX.X ±0.2;							