序号	修改内容	修改	审核	批准	日期

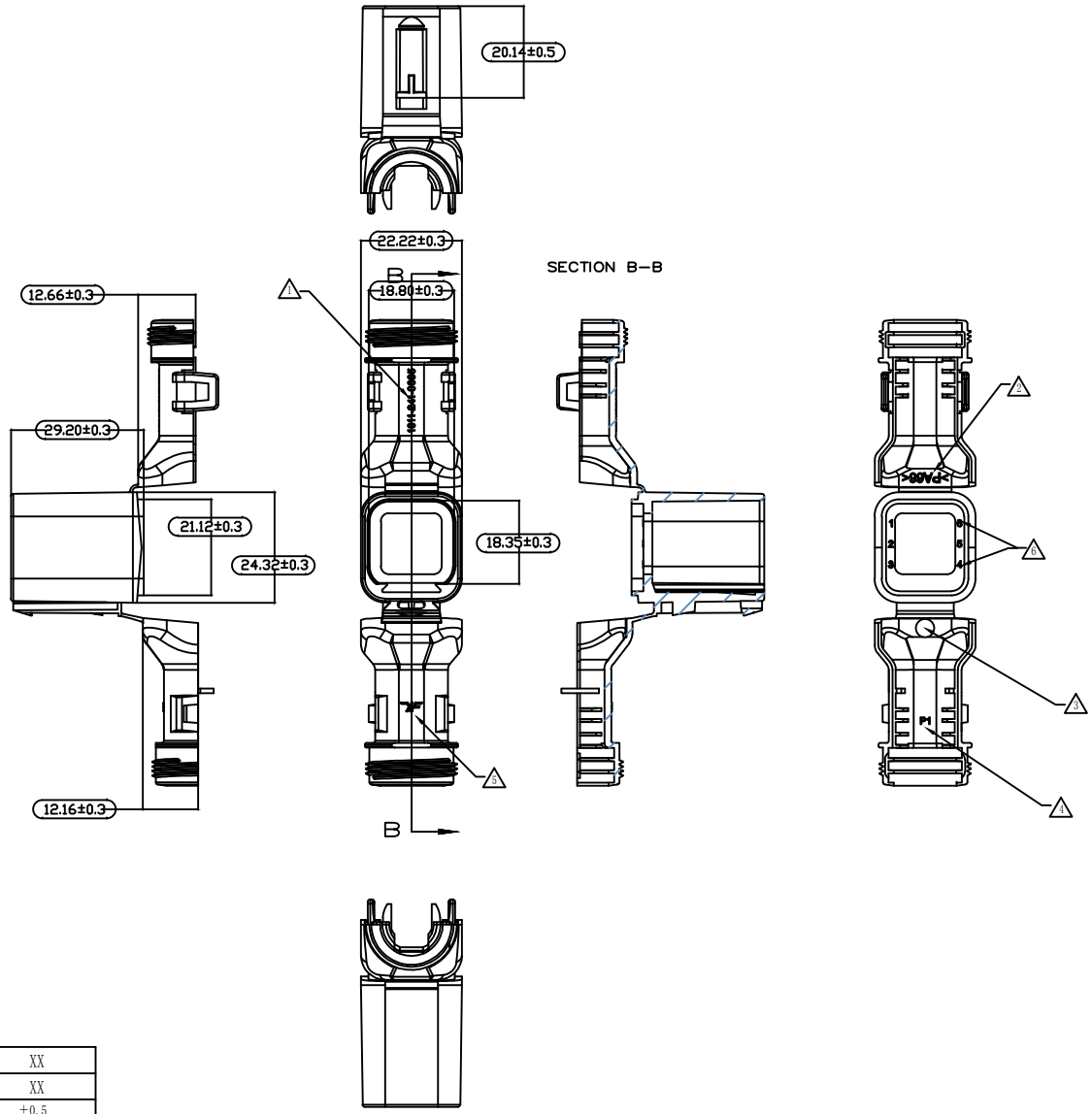

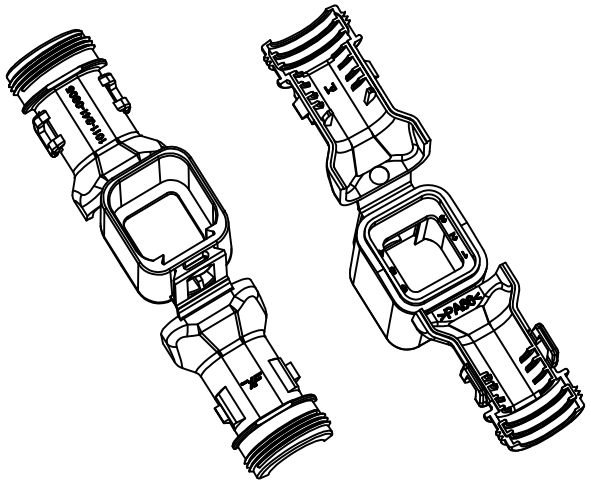

注:

1. 为品管控制值
2. 产品表面无注塑不良，压伤，变形等情况出现。
3. 产品编号
4. 材料标示
5. 周期章位置
6. 模穴号位置
7. 商标位置
8. 线性

适配公头护套： X-1703841-1

400-1000MM	XX
120-400MM	XX
60-120MM	±0.5
30-60MM	±0.3
6-30MM	±0.2
0-6MM	±0.1

宁波翔沣电气有限公司				产品名称	德驰6线尾罩	客户	
				型号	XF1011-241-0603		
设计	张静辉	日期	2021.5.8	颜色	黑色	页数	1
校对	杨建刚	日期	2021.5.8	材料	PA66	比例	
核准	张亦翔	日期	2021.5.8	克重		版次	2.0
	未注公差: XX.X ±0.2;						