LIST	revision	修 改	审 核	批 准	date
					2021-12

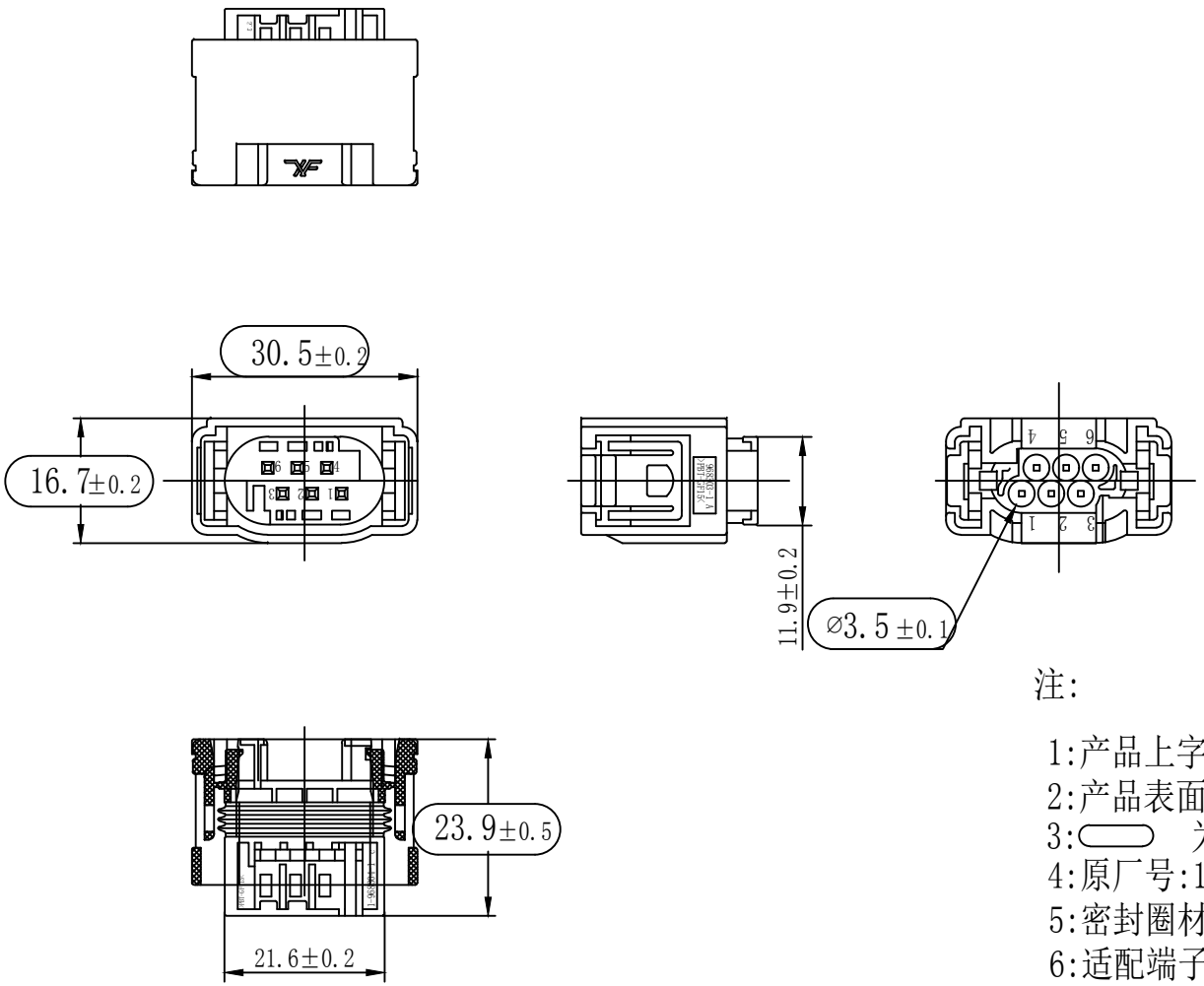

注:

1:产品上字模高度0.1MM
2:产品表面无注塑不良,压伤,变形等情况出现.
3:⬭ 为品管控制值.
4:原厂号:1-967616-1
5:密封圈材质: oil silicone
6:适配端子: 0.64系列 female terminal

400-1000MM	XX
120-400MM	XX
60-120MM	±0.5
30-60MM	±0.3
6-30MM	±0.2
0-6MM	±0.1

宁波翔沣电气有限公司				产品名称	6线插座	客 户	
				型号	XF7065-0.6-21Bk		
设 计	杨建刚	日 期	2016.9	颜色	黑色	页数	
校 对	赖春裕	日 期	2016.9	材 料	PBT GF15	比 例	
核 准		日 期		克重	WS	版 次	
	未注公差: XX.X ±0.2;						