序号	修 改 内 容	修改	审核	批准	日 期

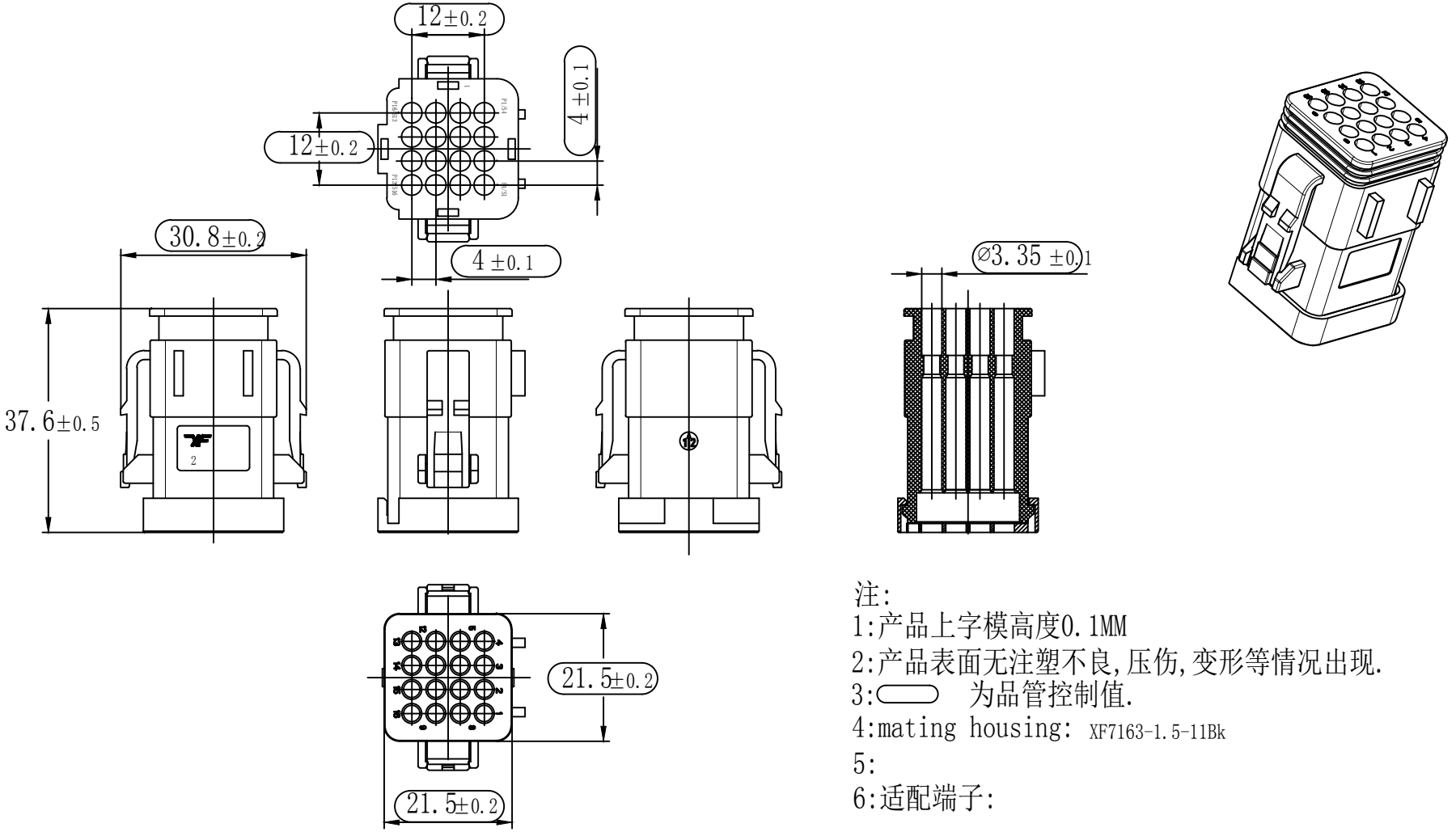

注:
1:产品上字模高度0.1MM
2:产品表面无注塑不良,压伤,变形等情况出现.
3: 为品管控制值.
4:mating housing: XF7163-1.5-11Bk
5:
6:适配端子:

400-1000MM	XX
120-400MM	XX
60-120MM	±0.5
30-60MM	±0.3
6-30MM	±0.2
0-6MM	±0.1

宁波翔沣电气有限公司				产品名称	16线插座护套	客 户	
				型号	XF7163-1.5-21Bk		
设 计	杨建刚	日 期	2020.5	颜色	black	页数	
校 对		日 期		材 料	PA66-GF10	比 例	
核 准		日 期		克重	WS	版 次	
	未注公差: XX.X ±0.2;						