序号	修 改 内 容	修 改	审 核	批 准	日 期

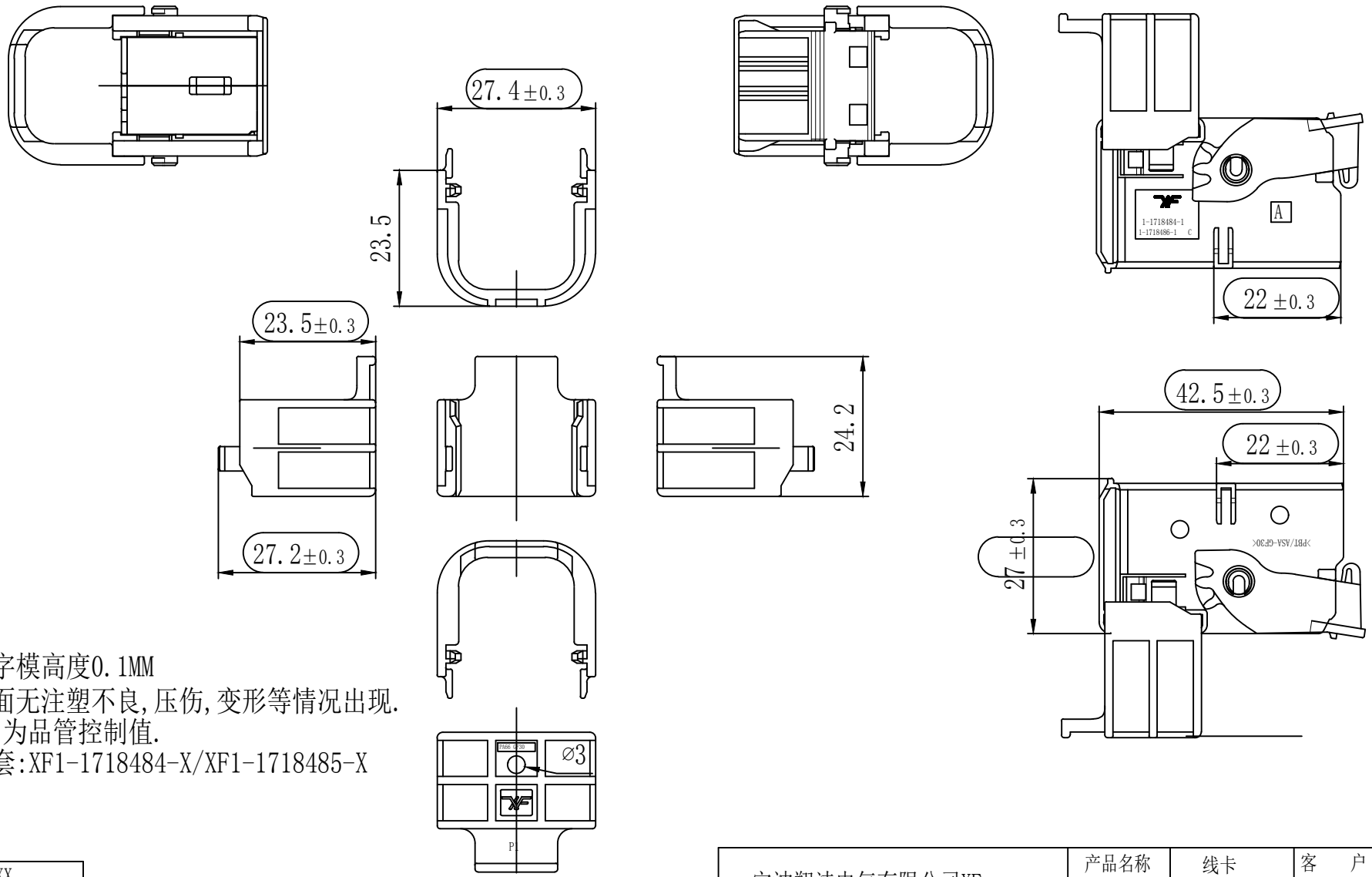

注:
1:产品上字模高度0.1MM
2:产品表面无注塑不良,压伤,变形等情况出现.
3:⬭ 为品管控制值.
4:适配护套:XF1-1718484-X/XF1-1718485-X

400-1000MM	XX
120-400MM	XX
60-120MM	±0.5
30-60MM	±0.3
6-30MM	±0.2
0-6MM	±0.1

宁波翔沣电气有限公司XF				产品名称	线卡	客 户	
				型号	XF2112286-1		
设 计	杨建刚	日 期	2021.4	颜色	black	页数	1
校 对	赖春裕	日 期	2021.5	材 料	PA66+GF30	比 例	
核 准	张超	日 期	2021.5	克重	WS	版 次	
未注公差: XX.X ±0.2;							