| 序号 | 修改内容 | 修改 | 审核 | 批准 | 日期 |
|---|---|---|---|---|---|
| | | | | | |
| | | | | | |
| | | | | | |

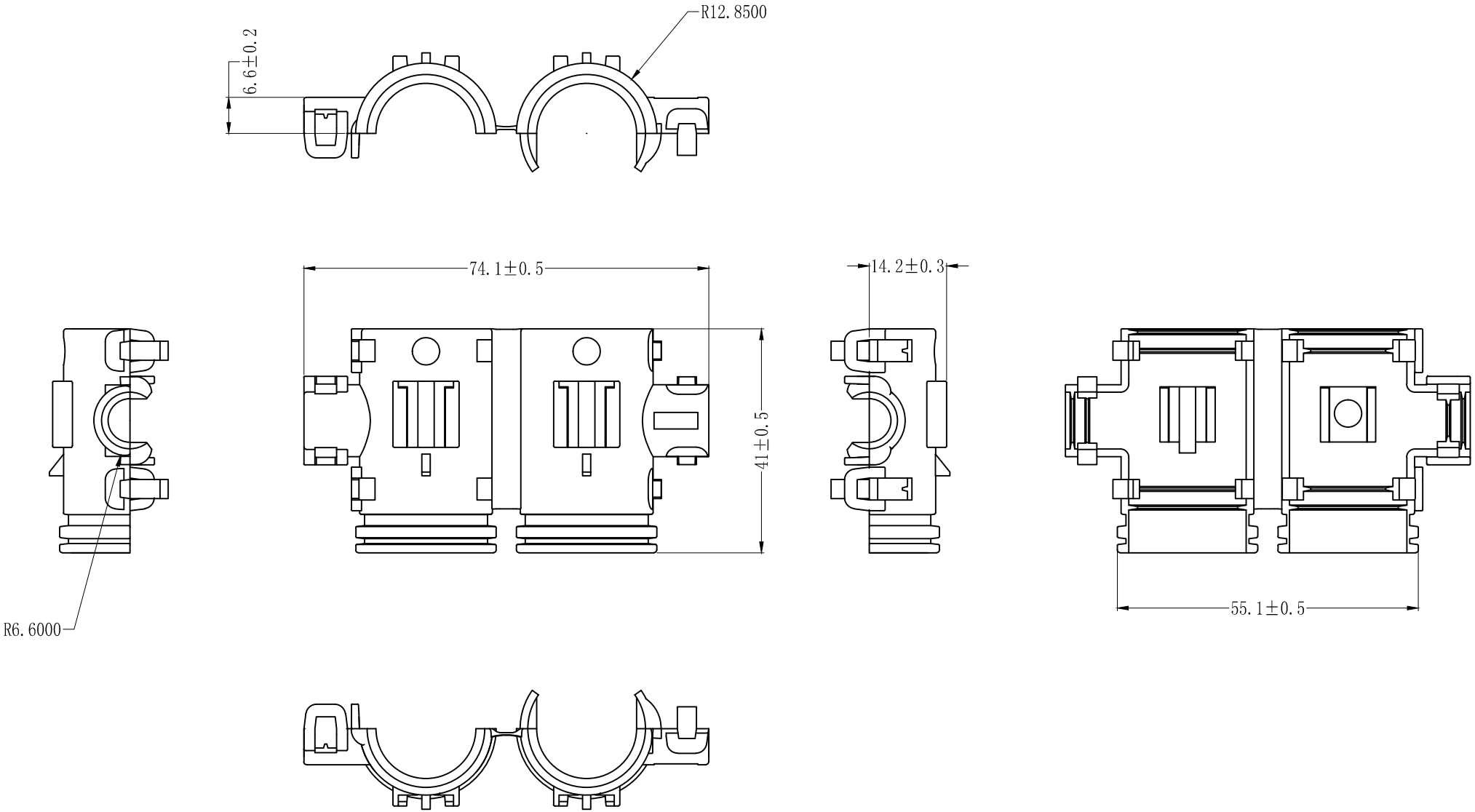


| | |
|---|---|
| 400-1000MM | XX |
| 120-400MM | XX |
| 60-120MM | ±0.5 |
| 30-60MM | ±0.3 |
| 6-30MM | ±0.2 |
| 0-6MM | ±0.1 |

| | | | | | | | |
|---|---|---|---|---|---|---|---|
| 宁波市鄞州翔沣电气有限公司 | | | | 产品名称 | 管卡 | 客户 | |
| | | | | 型号 | 9806137 | | |
| 设计 | 赖春裕 | 日期 | 2016.06.19 | 颜色 | 黑色 | 页数 | 1 |
| 校对 | 杨建刚 | 日期 | 2016.06.19 | 材料 | PA66 | 比例 | |
| 核准 | 张亦翔 | 日期 | 2016.06.19 | 克重 | WS | 版次 | |
| | 未注公差: XX.X ±0.2; | | | | | | |