序号	修改内容	修改	审核	批准	日期

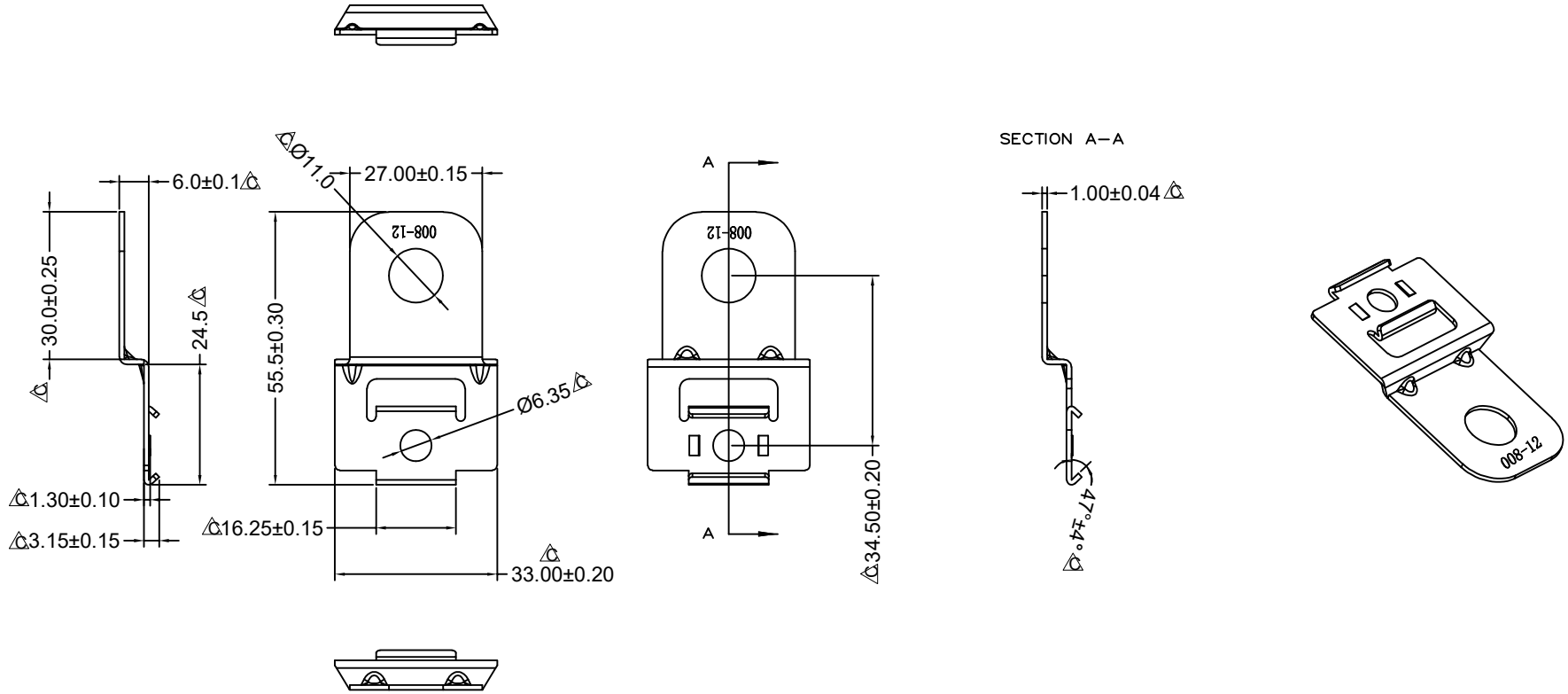

400-1000MM	XX
120-400MM	XX
60-120MM	±0.5
30-60MM	±0.3
6-30MM	±0.2
0-6MM	±0.1

技術要求:

1. 表面無毛刺, 未注圓角R0.2,求无压伤,变形, 毛边最大不得超过0.05mm。
2. 材料: 不锈钢 T=1.0mm。
3. 标"△"为产品重点专项管控尺寸
4. 所有制程需符合ROHS(EPI 12)标准。

宁波翔沣电气有限公司				产品名称	德驰金属件	客户	
				型号	XF1027-008-1200		
设计	张静辉	日期	2020.10.27	颜色	本色	页数	1
校对	杨建刚	日期	2020.10.27	材料	不锈钢	比例	
核准	张亦翔	日期	2020.10.27	克重		版次	2.0
	未注公差: XX.X ±0.2;						