序号	修 改 内 容	修改	审核	批准	日 期

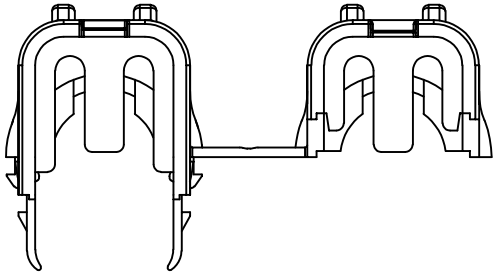

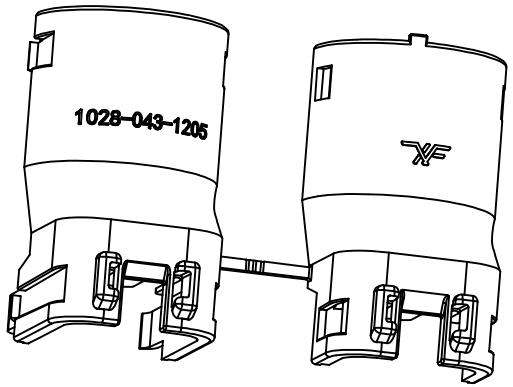

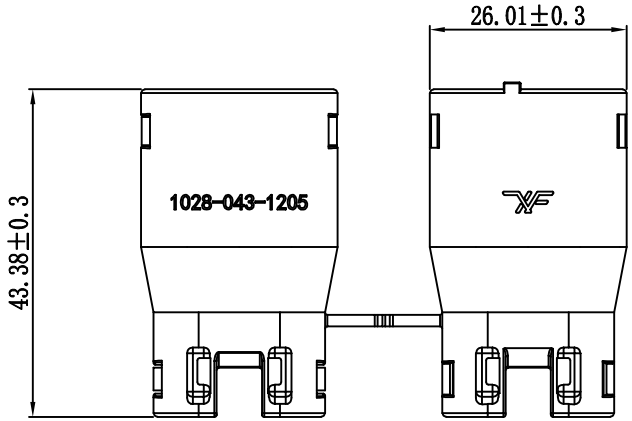

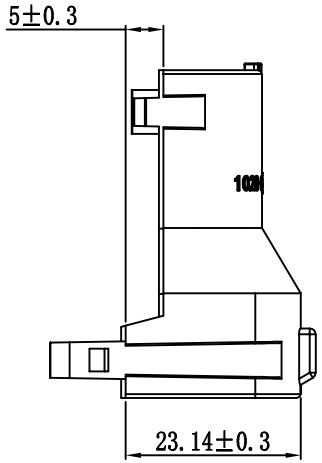

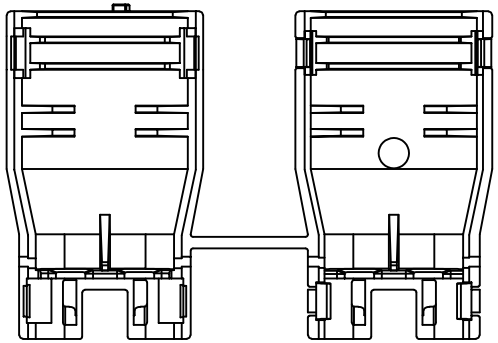

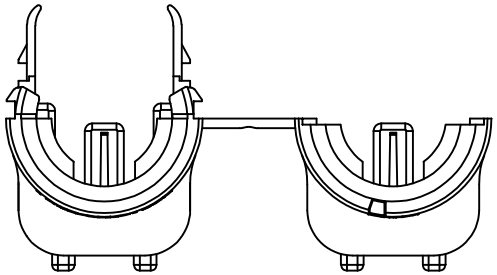

注:

1.产品表面无注塑不良，压伤，变形等情况出现。

2. 为品管控制值

宁波翔沣电气有限公司				产品名称	管卡	客 户	
				型号	XF1028-043-1205		
设 计	赖春裕	日 期	2022.8.13	颜色	黑色	页数	1
校 对	杨建刚	日 期	2022.8.13	材 料	PA66	比 例	
核 准	张亦翔	日 期	2022.8.13	克重	WS	版 次	
	未注公差: XX.X ±0.2;						