序号	修改内容	修改	审核	批准	日期

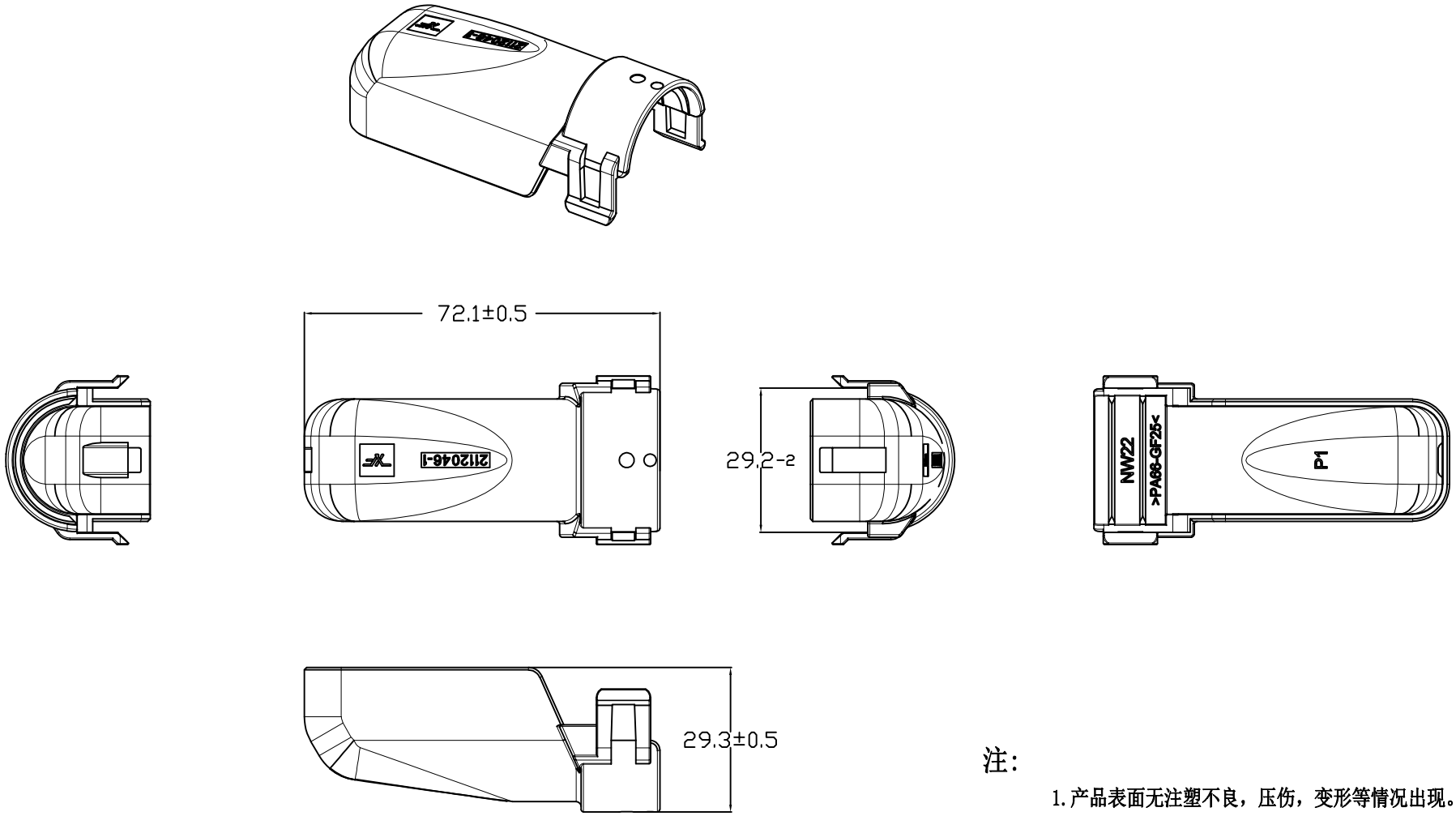

注:

1.产品表面无注塑不良，压伤，变形等情况出现。

2. ( ) 为品管控制值

宁波翔沣电气有限公司				产品名称	盖子	客户	
				型号	XF2112046-1		
设计	赖春裕	日期	2022.8.13	颜色	黑色	页数	1
校对	杨建刚	日期	2022.8.13	材料	PA66+GF	比例	
核准	张亦翔	日期	2022.8.13	克重	WS	版次	
	未注公差: XX.X ±0.2;						