序号	修改内容	修改	审核	批准	日期

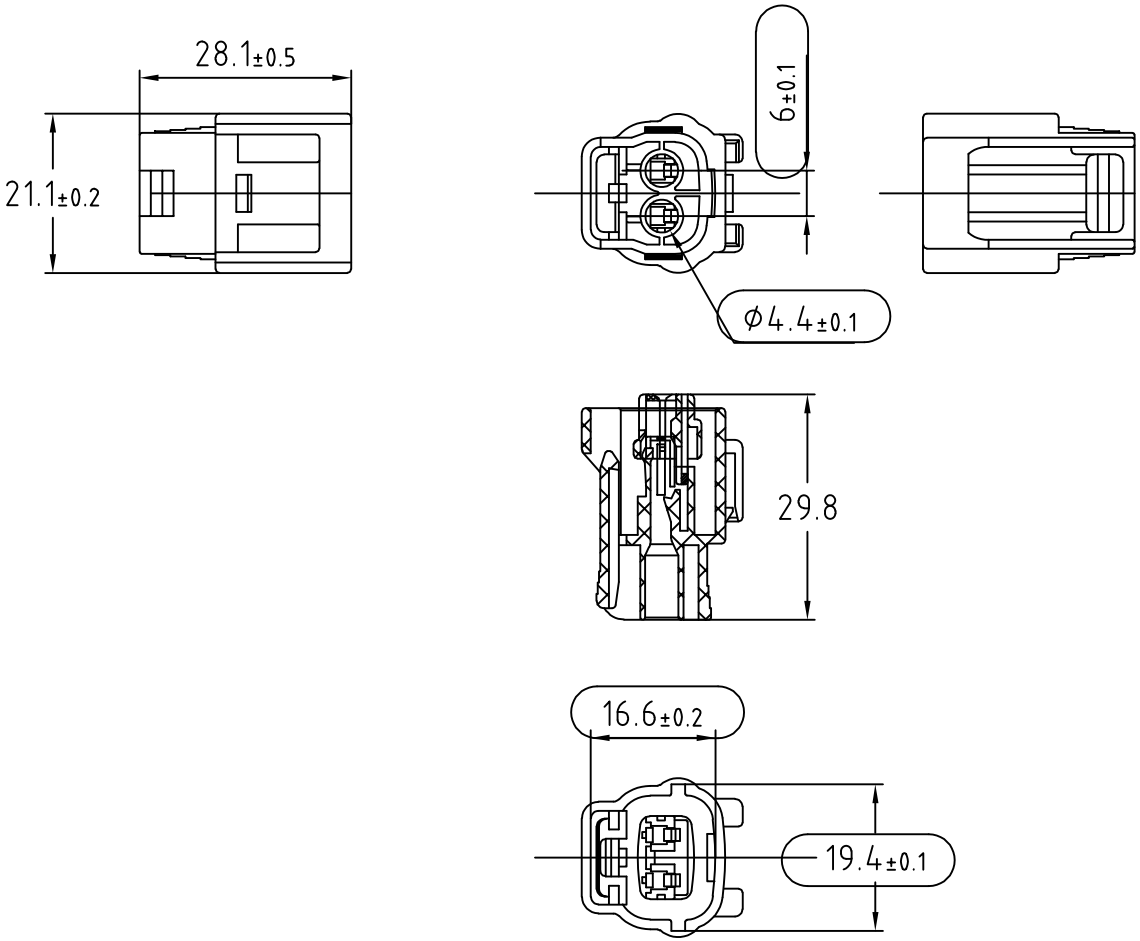

400-1000MM	××
120-400MM	××
60-120MM	±0.5
30-60MM	±0.3
6-30MM	±0.2
0-6MM	±0.1

宁波翔沣电气有限公司				产品名称	2线插座护套	客户	
				型号	XF70221-2.2-21		
设计	杨建刚	日期	2014.7	颜色	灰色	页数	
校对	赖春裕	日期	2014.7	材料	PBT	比例	
核准	张超	日期	2014.7	克重	WS	版次	
	未注公差: XX.X ±0.2;						