序号	修 改 内 容	修改	审核	批准	日 期

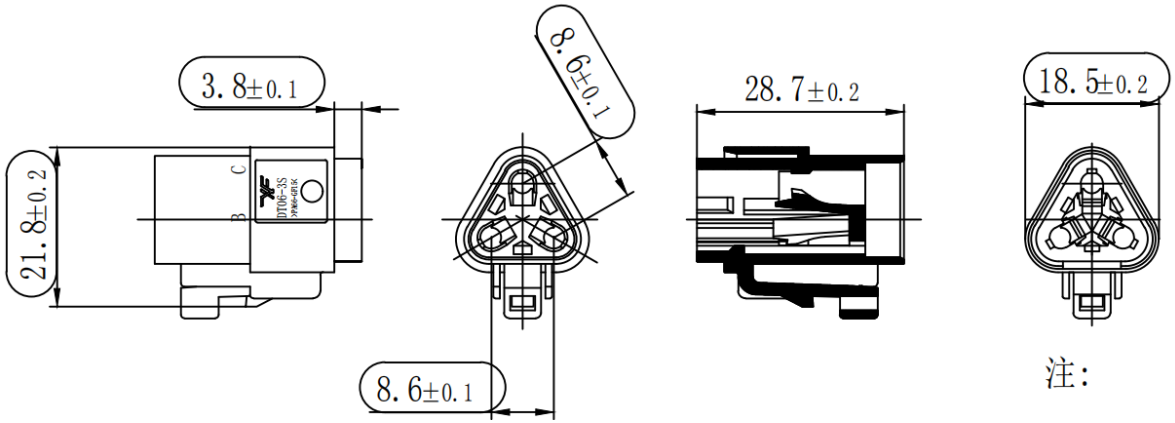

注:

备注

1.产品表面无注塑不良，压伤，变形等情况出现。

2. ( ) 为品管控制值

规格:

1电流额定值:13安培

2工作温度:-55至+125摄氏度

3电介质耐电压：少于2毫安漏电流@1500伏交流电。

4绝缘电阻：1000兆欧姆最小值@摄氏25度

5防潮性：IP68、IP69K（配对条件）

6配合循环耐久性:100次循环

7符合RoHS要求

宁波翔沣电气有限公司				产品名称	塑料护套	客 户	
				型号	XFDT06-3S		
设 计	杨建刚	日 期	2017.06.10	颜色	灰色	页数	1
校 对	赖春裕	日 期	2017.06.10	材 料	PA66+GF15	比 例	1:1
核 准	张亦翔	日 期	2017.06.10	克重	WS	版 次	
	未注公差: XX.X ±0.2;						