序号	修改内容	修改	审核	批准	日期

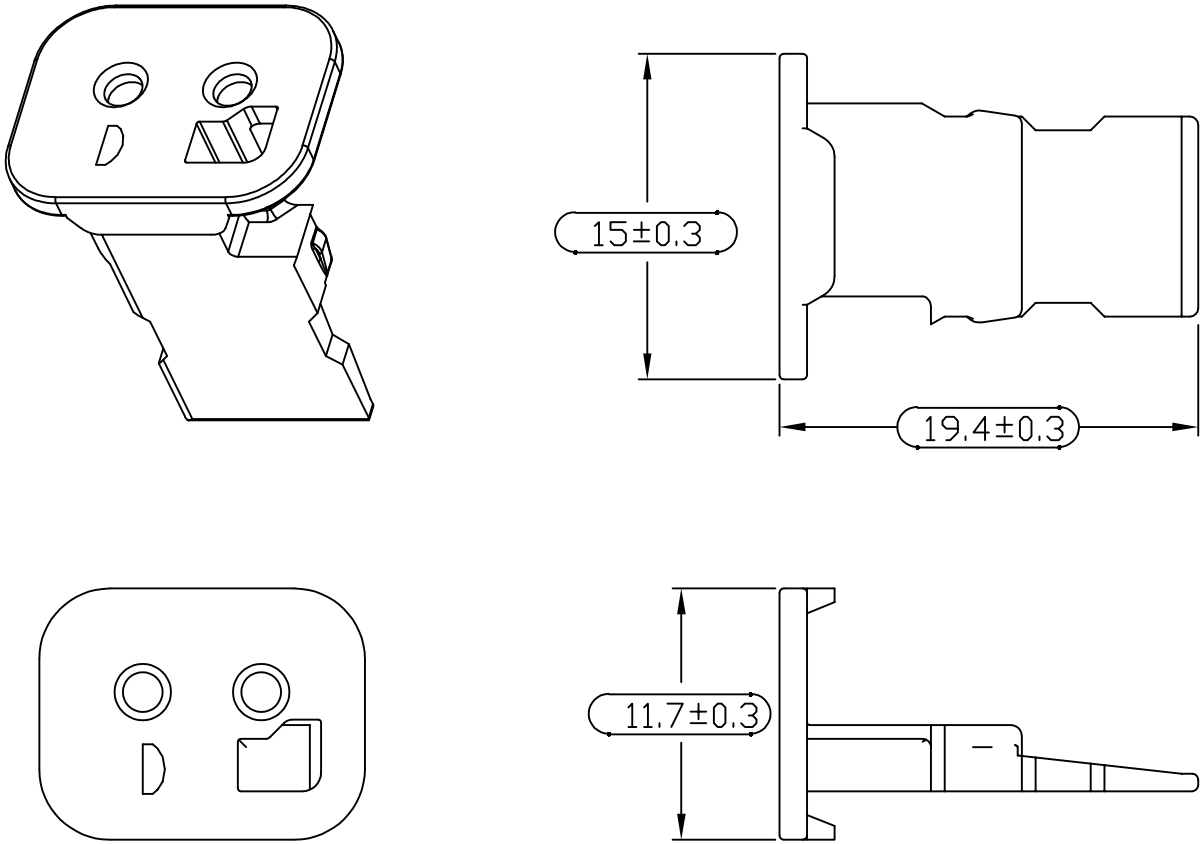

注:

1. ⬭ 为品管控制值
2. 产品表面无注塑不良，压伤，变形等情况出现

宁波翔沣电气有限公司				产品名称	德驰2线母头锁片	客户	
				型号	XFW2SD-P012		
设计	张静辉	日期	2021.9.29	颜色	棕色	页数	1
校对	杨建刚	日期	2021.9.29	材料	PA66-GF15	比例	
核准	张亦翔	日期	2021.9.29	克重		版次	2.0