序号	修 改 内 容	修改	审核	批准	日 期

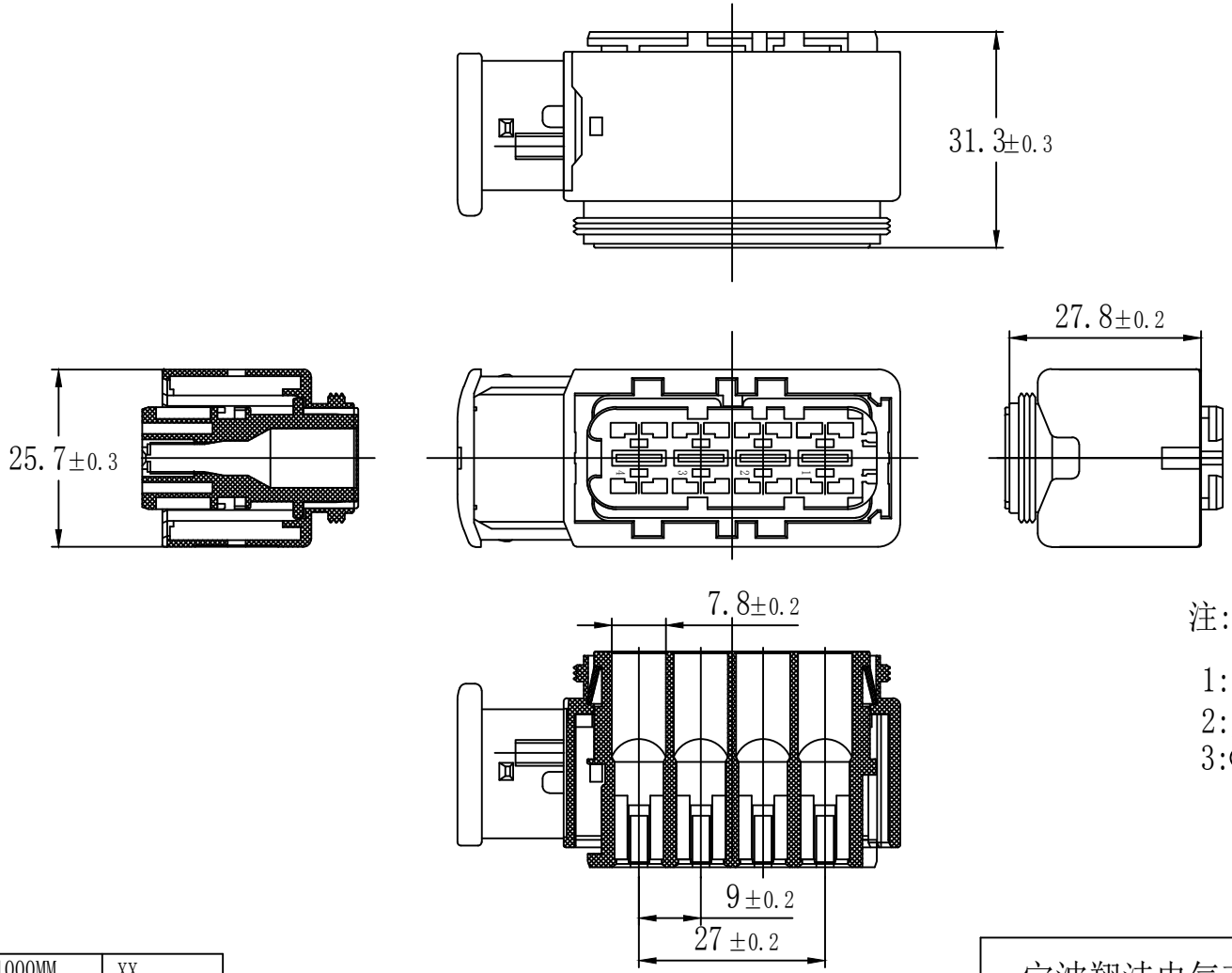

注:

1:产品上字模高度0.1MM
2:产品表面无注塑不良,压伤,变形等情况出现.
3:⬭ 为品管控制值.

400-1000MM	XX
120-400MM	XX
60-120MM	±0.5
30-60MM	±0.3
6-30MM	±0.2
0-6MM	±0.1

宁波翔沣电气有限公司				产品名称	4P	客 户	
				型号	XF7041-6.3-21Bk		
设 计	杨建刚	日 期	2019.8	颜色	黑色	页数	
校 对	张静辉	日 期	2019.8	材 料	PBT-GF30	比 例	
核 准		日 期		克重		版 次	
	未注公差: XX.X ±0.2;						