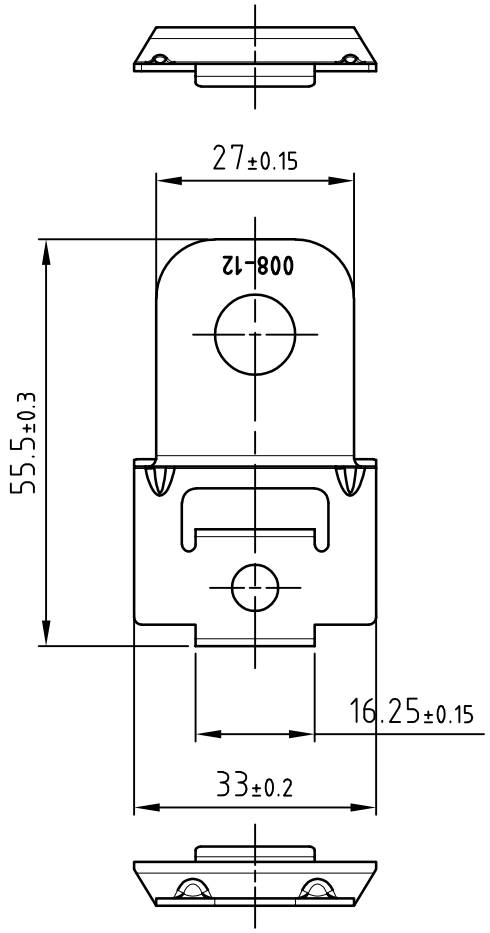

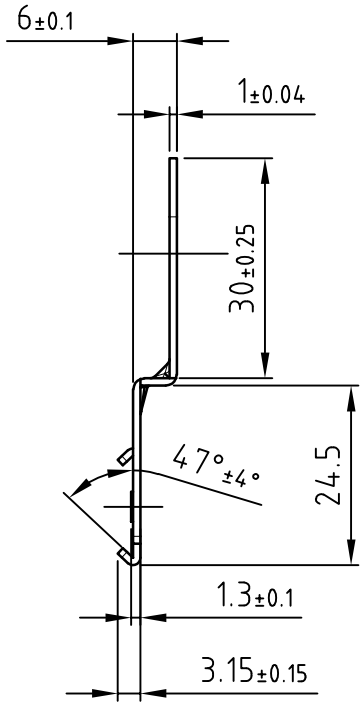

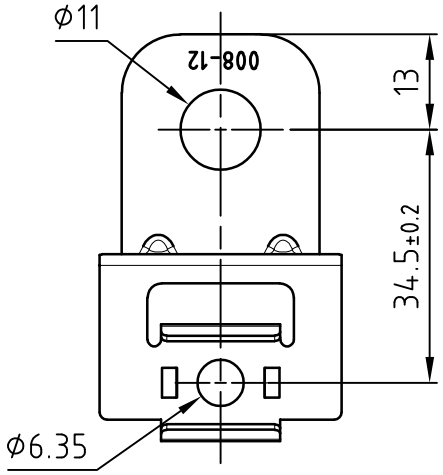

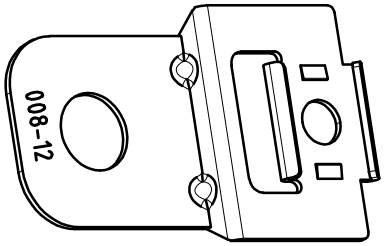

注:

1、产品上字模高度0.1MM

2、工作温度: -55 - 125 °C[-67-257 °F]

3、适配于: DT(除8P外),DTM,DTP,DTHD等系列护套的公头以及其他

4、电镀: zinc (镀锌)

5、安装孔大小: 11mm

宁波翔洋电气有限公司				产品名称	连接件	客户	
				型号	XF1027-008-1200		
设计	Zhang	日期	2020.10.27	颜色	本色	页数	
校对	Yang	日期	2020.10.27	材料	不锈钢	比例	
核准	Zhang	日期	2020.10.27	克重	WS	版次	
未注公差: XX.X ±0.2;							