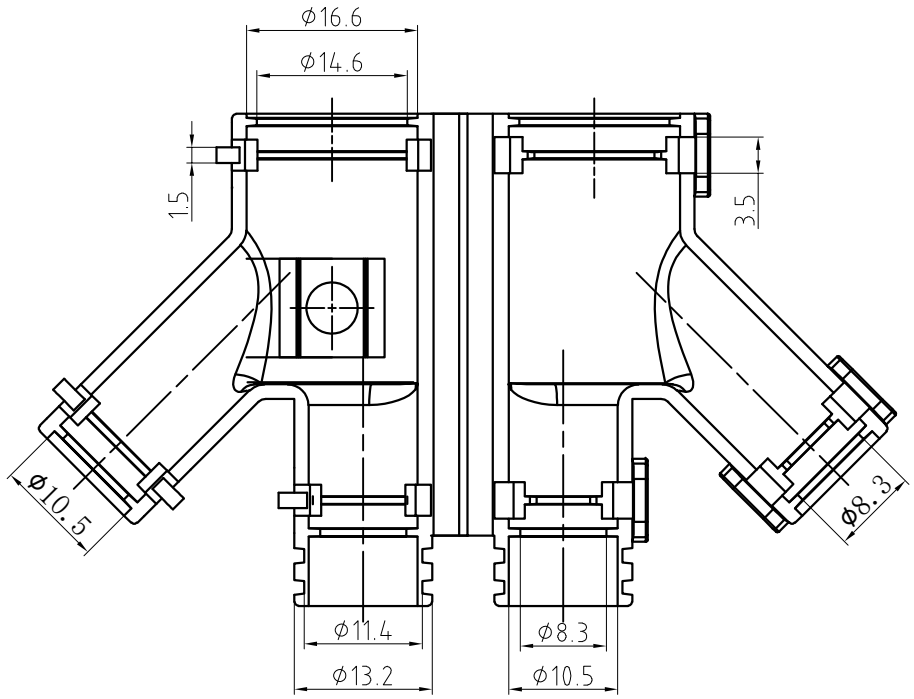

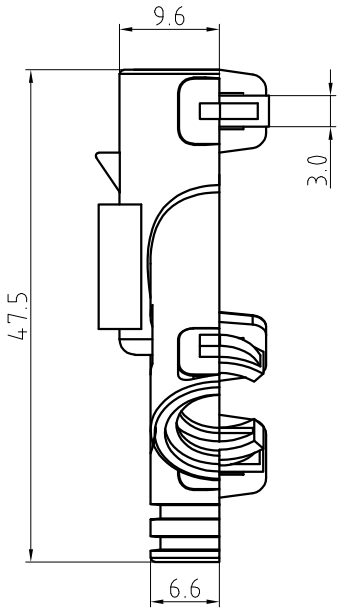

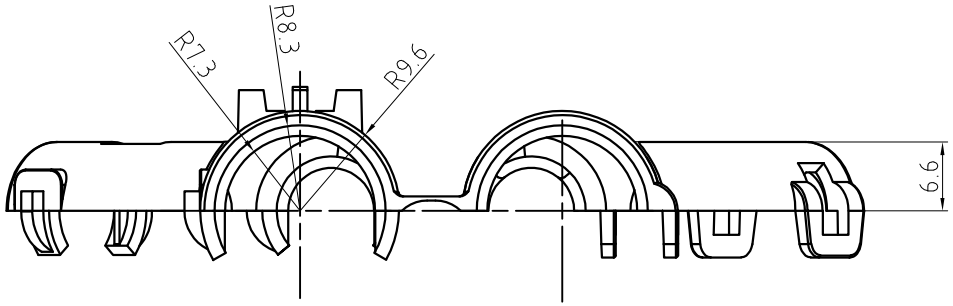

备注:

1、产品上字模高度0.1MM

2、产品表面无注塑不良,压伤,变形等情况出现

3、技术标准执行QC/T1067.1-2017

宁波翔沣电气有限公司 NINGBO XF ELECTRONIC CO.,LTD					名 称	管扣	
					型 号	XF9817303N	
					材 料	PA66	
设 计	Zhang	2024.12	标准化		颜 色	黑色	
校 对	Yang	2024.12			重 量		
审 核	Zhang	2024.12	比 例	1:1	阶段标记	版 次	01
未注公差: XX.X ±0.2;					A	页 数	