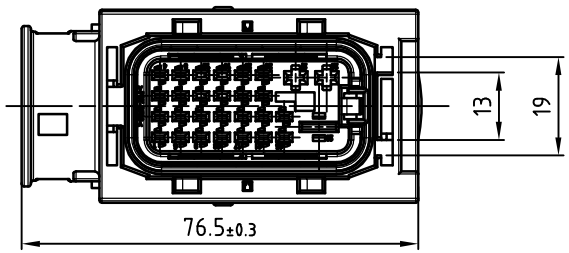

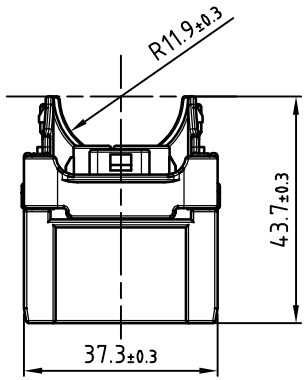

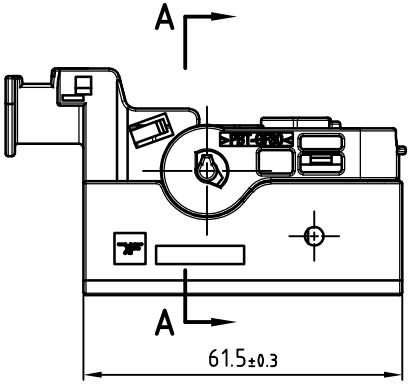

A-A

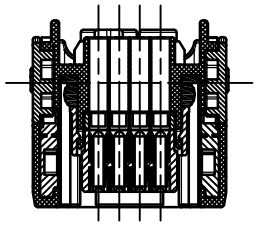

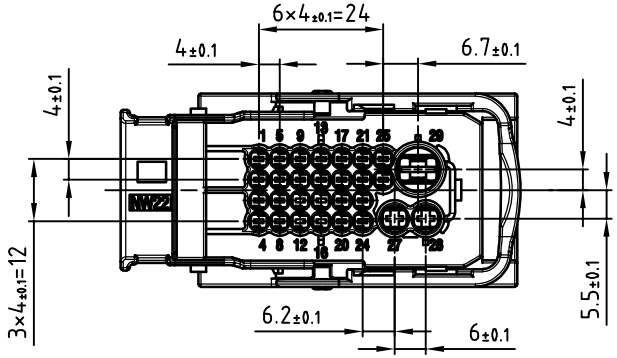

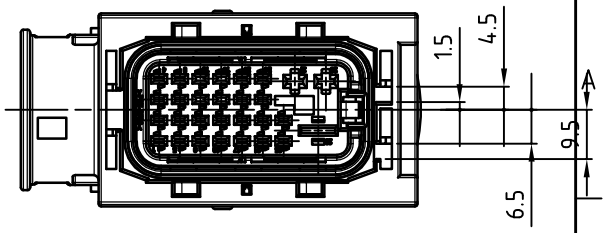

XF7291-1.6&2.8&5.8-21Bk 黑色

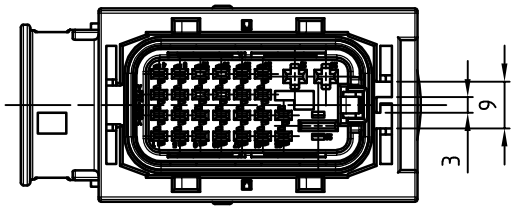

XF7291-1.6&2.8&5.8-21Blu 蓝色

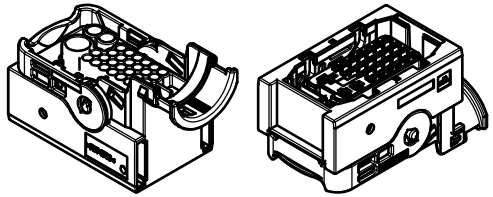

注:

1、电流等级:最大电流为20A、40A

2、工作温度:-40℃~140℃

3、防水:IP67, IP69K

4、UL 阻燃性等级:UL 94V-0

宁波翔沣电气有限公司 NINGBO XF ELECTRONIC CO.,LTD					名 称	连接件		
					型 号	XF7291-1.6&2.8&5.8-21Gr		
					材 料	PBT+GF30		
设 计	Zhang	2025.2	标准化		颜 色	灰色		
校 对	Yang	2025.2			重 量			
审 核	Zhang	2025.2	比 例	1:1	阶段标记		版 次	01
未注公差: XX.X ±0.2;					A		页 数	