序号	修 改 内 容	修改	审核	批准	日 期

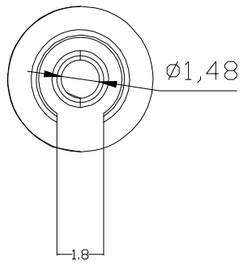

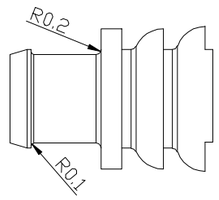

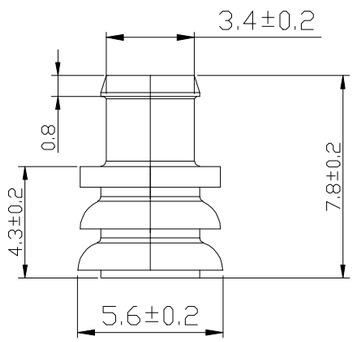

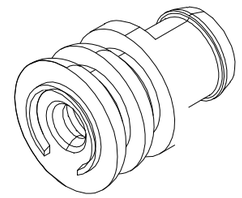

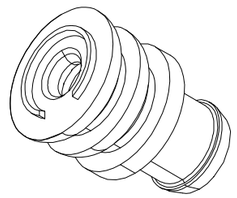

注:

1. 材料：油胶
2. 产品表面压伤，变形等情况出现。

比例1：5

400-1000MM	XX
120-400MM	XX
60-120MM	±0.5
30-60MM	±0.3
6-30MM	±0.2
0-6MM	±0.1

宁波翔沣电气有限公司				产品名称		客 户	
				型号	828905-1	系 列	2.8
设 计	张静辉	日 期	2018.10.12	颜色	白色	页数	1
校 对	杨建刚	日 期	2018.10.12	材 料	GF130M	比 例	
核 准	张亦翔	日 期	2018.10.12	克重		版 次	2.0
	未注公差: XX.X ±0.2;						