序号	修 改 内 容	修改	审核	批准	日 期

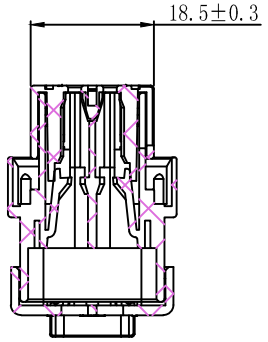

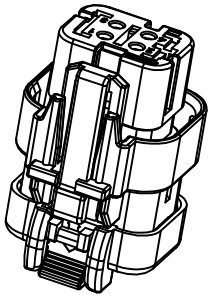

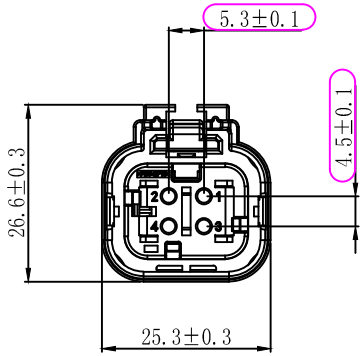

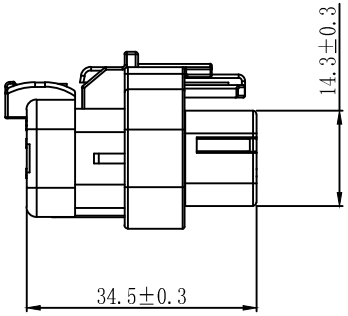

注:

1.产品表面无注塑不良，压伤，变形等情况出现。

2. 为品管控制值

3.适配端子： 776491-2/TS1062-16-0122

宁波翔沣电气有限公司				产品名称	塑料护套	客 户	
				型号	XF7043-1.5-21Rd		
设 计	赖春裕	日 期	2022.10.20	颜色	红色	页数	1
校 对	杨建刚	日 期	2022.10.20	材 料	PBT+GF	比 例	2:1
核 准	张亦翔	日 期	2022.10.20	克重	WS	版 次	
	未注公差: XX.X ±0.2;						