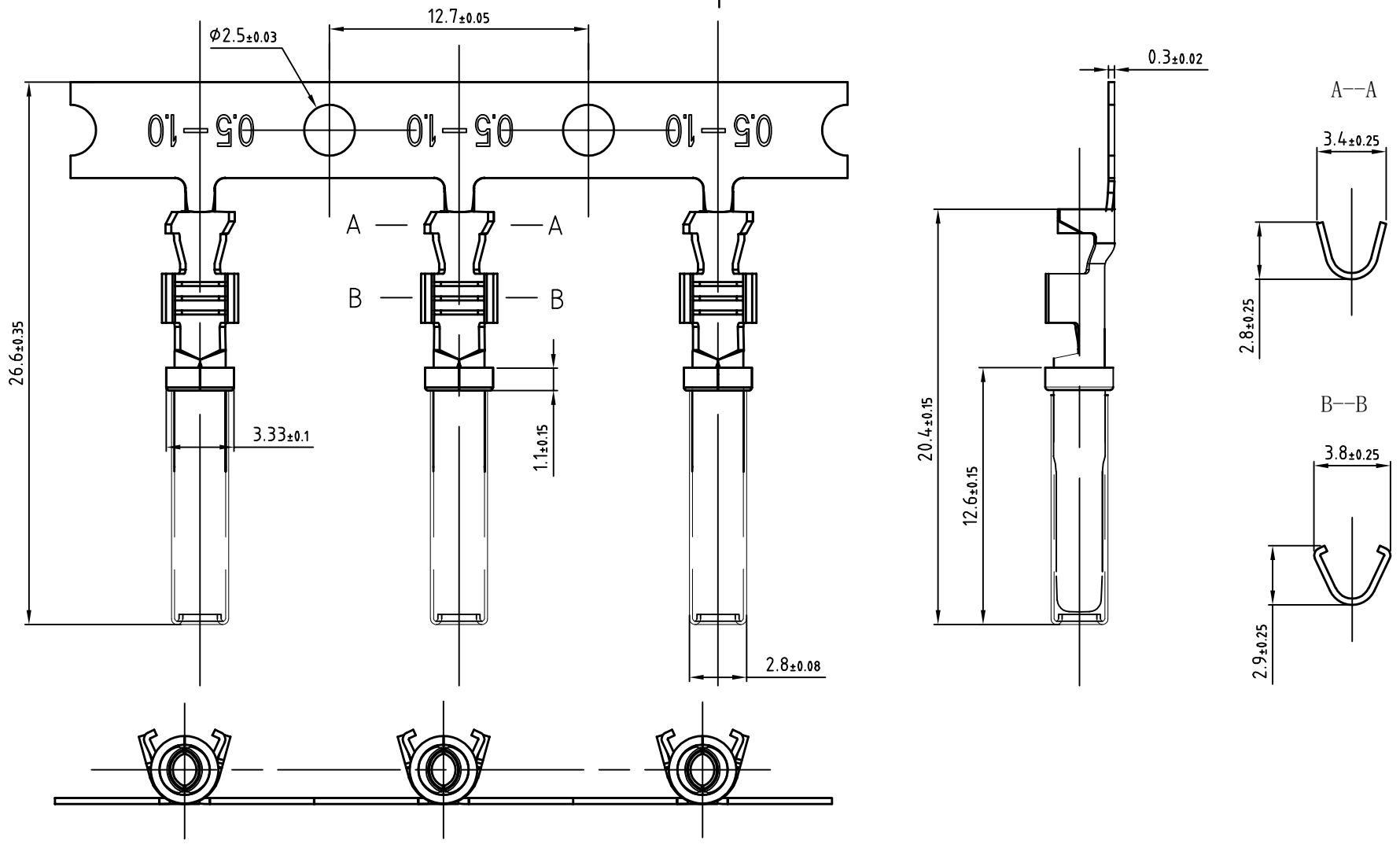

注:

1、产品表面无压伤,模痕等现象
2、材料: CuSn6
3、电镀规格：冲压后电镀，全镍1-2.5um。
4、压接规格：压线平方0.5-1.0平方(20-16Awg）。
5、典型额定电流：13A

宁波翔沣电气有限公司 NINGBO XF ELECTRONIC CO.,LTD					名 称	端子	
					型 号	TS1062-16-0622	
					材 料	CuSn6	
设 计	Zhang	2025.4	标准化		颜 色		
校 对	Yang	2025.4			重 量		
审 核	Zhang	2025.4	比 例	5:1	阶段标记	版 次	01
未注公差: XX.X ±0.2;					A	页 数	