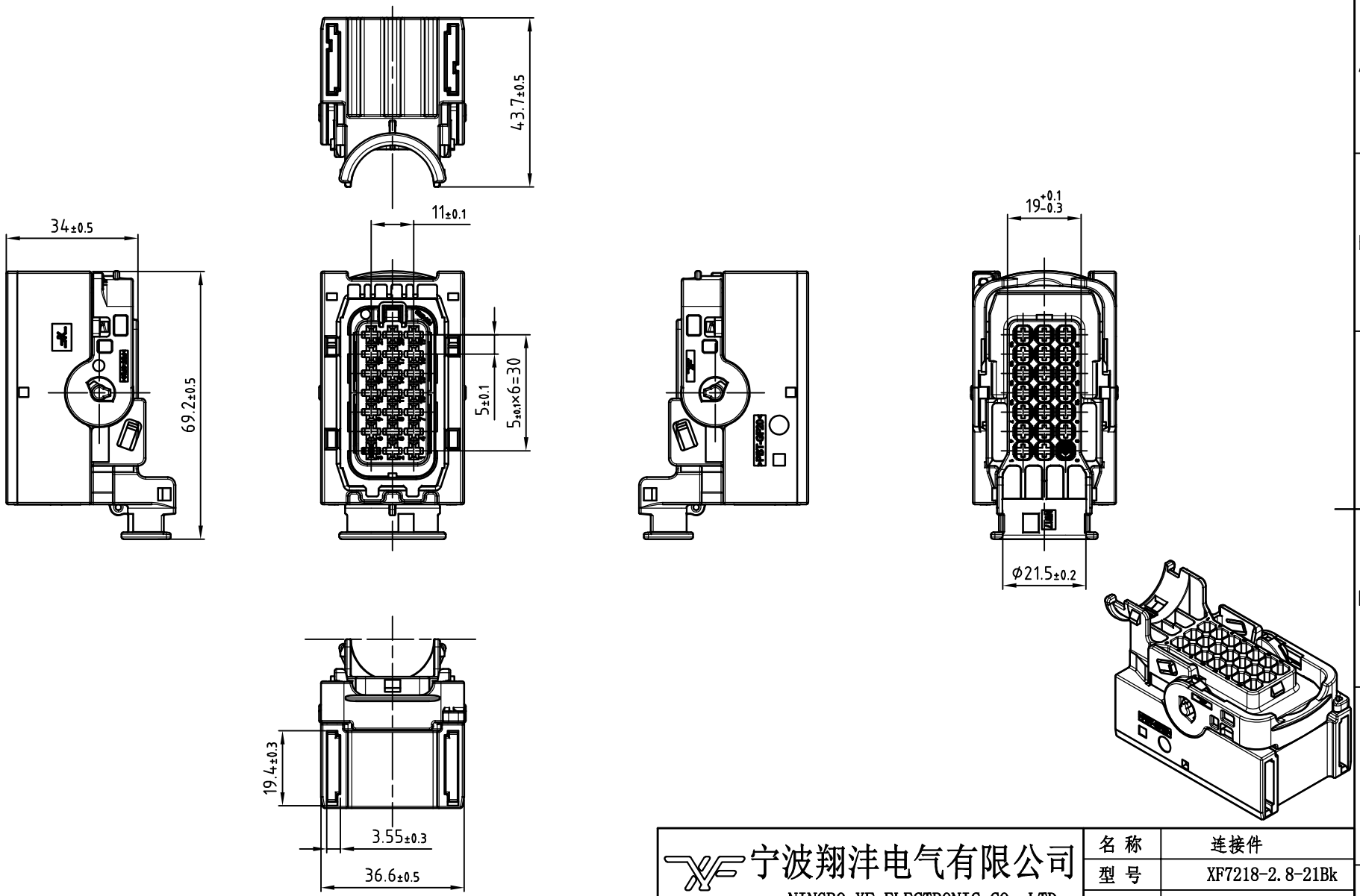

注:

1、电流等级:最大电流为40A

2、工作温度:-40℃~120℃

3、防水:IP67, IP6K9K

宁波翔沣电气有限公司 NINGBO XF ELECTRONIC CO.,LTD					名 称	连接件	
					型 号	XF7218-2.8-21Bk	
					材 料	PBT+GF30	
设 计	Zhang	2025.2	标准化		颜 色	黑色	
校 对	Yang	2025.2			重 量		
审 核	Zhang	2025.2	比 例	1:1	阶段标记	版 次	01
未注公差: XX.X ±0.2;					A	页 数	