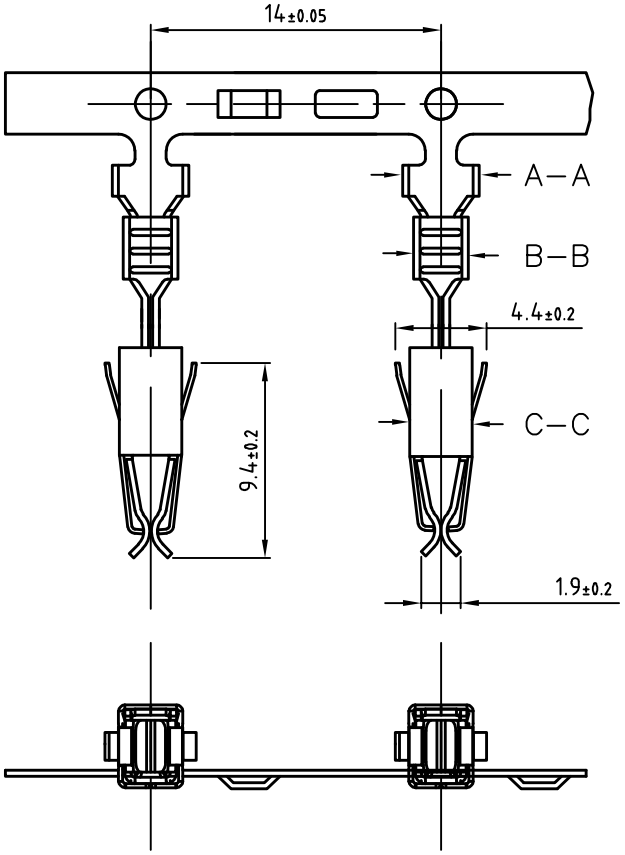

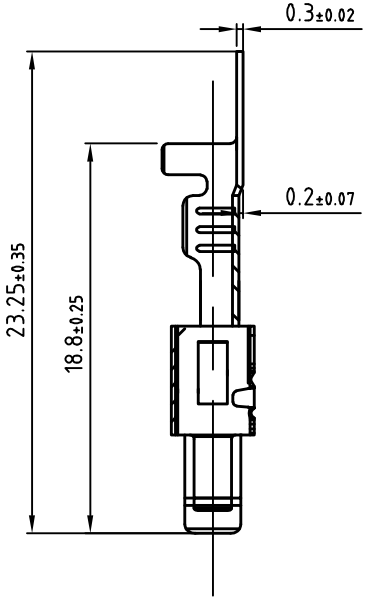

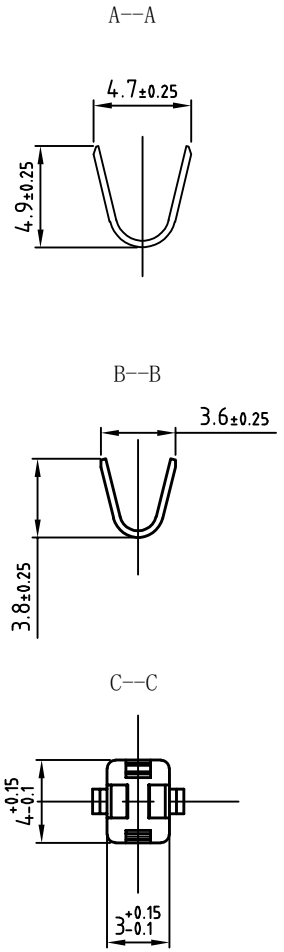

技术要求:

1、表面无毛刺，未注圆角R0.2,求无压伤,变形，毛边最大不得超过0.05mm。
2、材料: CuSn4
3、电镀规格：热浸镀，电镀后冲压，镀锡1.5-2.5um。
4、压接规格：压线平方1.0-2.5平方（17-13Awg）。
5、额定电流：30A
6、环保符合ROHS 2.0标准。

宁波翔沣电气有限公司 NINGBO XF ELECTRONIC CO.,LTD					名 称	端子	
					型 号	TS965999-2	
					材 料	CuSn4	
设 计	Lai	2025.8	标准化		颜 色		
校 对	Yang	2025.8			重 量		
审 核	Zhang	2025.8	比 例	4:1	阶段标记	版 次	01
未注公差: XX.X ±0.2;					A	页 数	