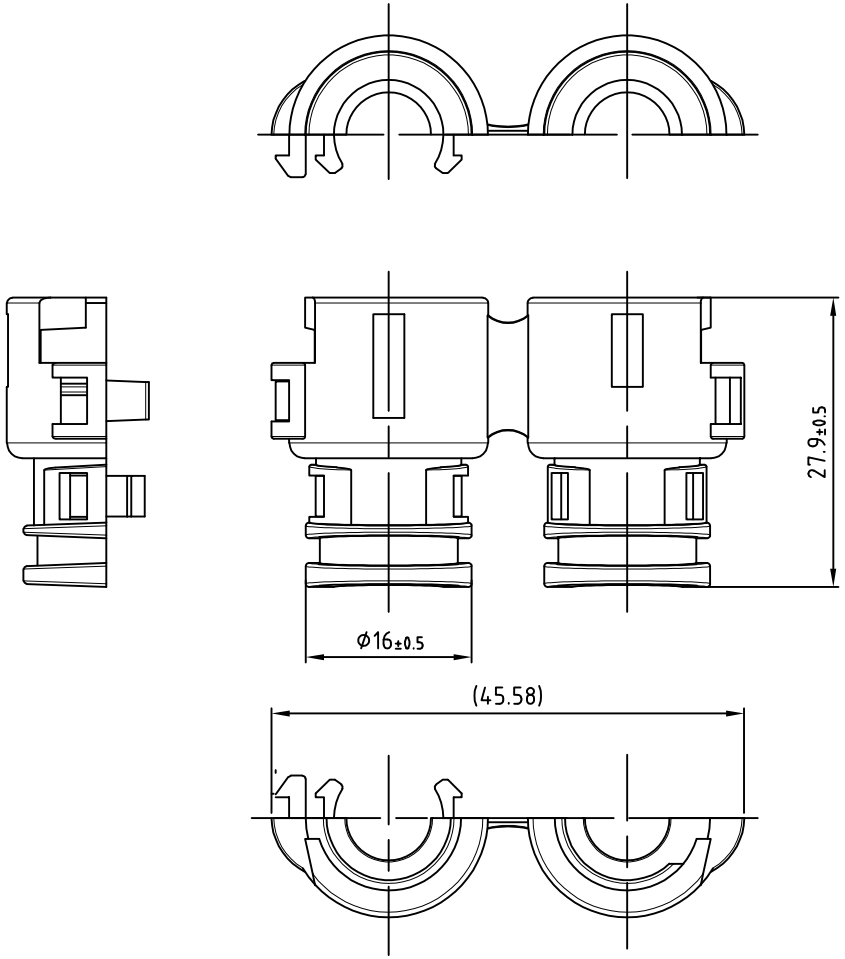

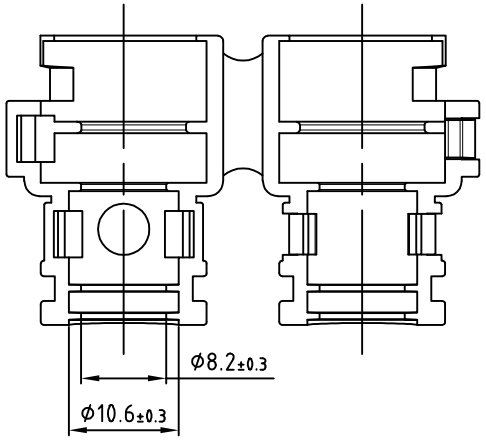

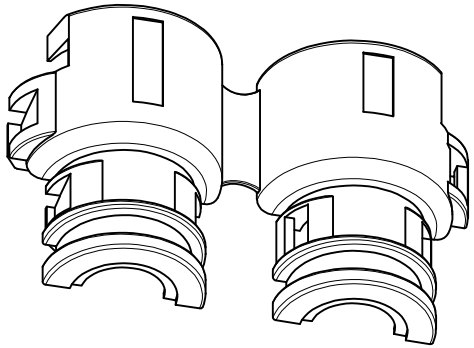

注:

1、工作温度:-40℃~150℃

2、UL阻燃性等级:UL-94 HB

宁波翔沣电气有限公司 NINGBO XF ELECTRONIC CO.,LTD					名 称	尾罩		
					型 号	XF123456		
					材 料	PA66		
设 计	Lai	2025.10	标准化		颜 色	黑色		
校 对	Yang	2025.10			重 量			
审 核	Zhang	2025.10	比 例	2:1	阶段标记		版 次	01
未注公差: XX.X ±0.2;					A		页 数	