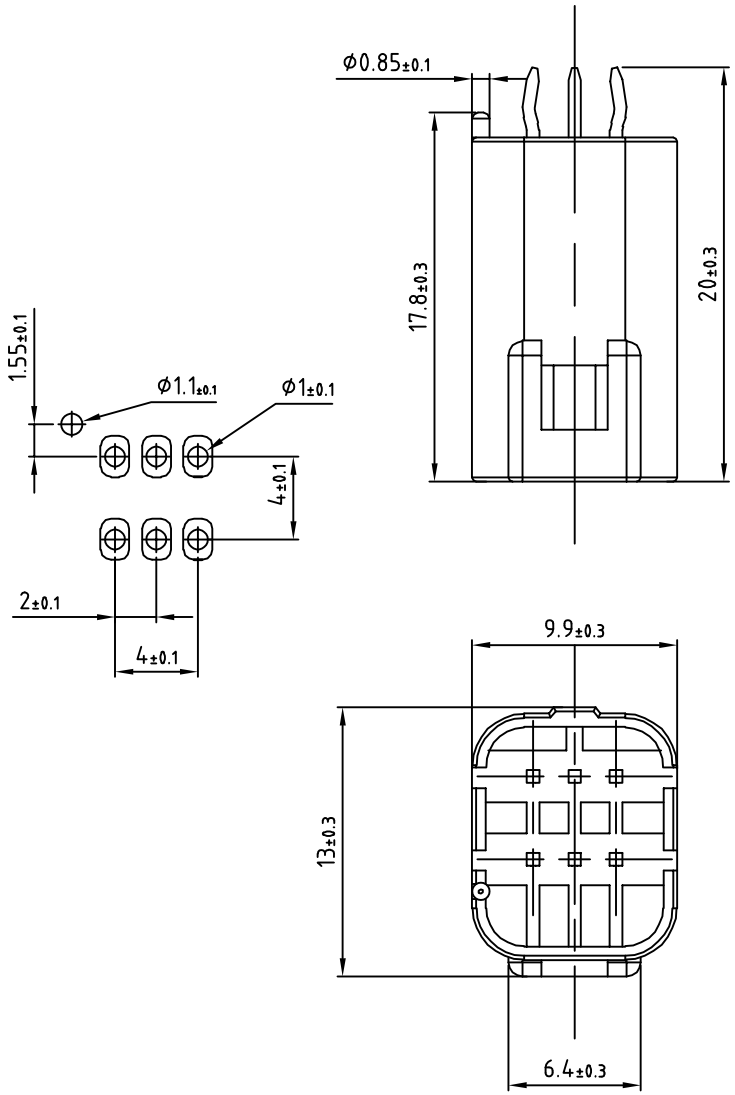

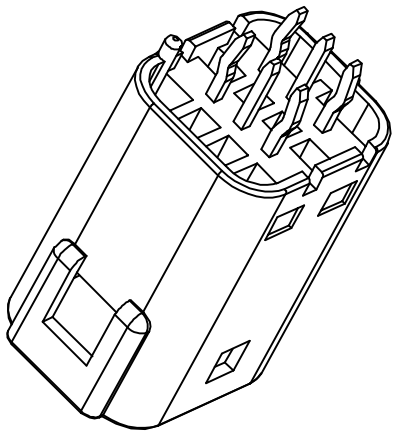

注:

1、针端材料：磷铜镀锡

2、工作温度:-40℃~85℃

3、UL阻燃性等级:UL-94 V0

宁波翔沣电气有限公司 NINGBO XF ELECTRONIC CO.,LTD					名 称	连接件	
					型 号	JST-06T	
					材 料	PBT+GF15 阻燃	
设 计	Lai	2025.10	标准化		颜 色	白色	
校 对	Yang	2025.10			重 量		
审 核	Zhang	2025.10	比 例	2:1	阶段标记	版 次	01
未注公差: XX.X ±0.2;					A	页 数	