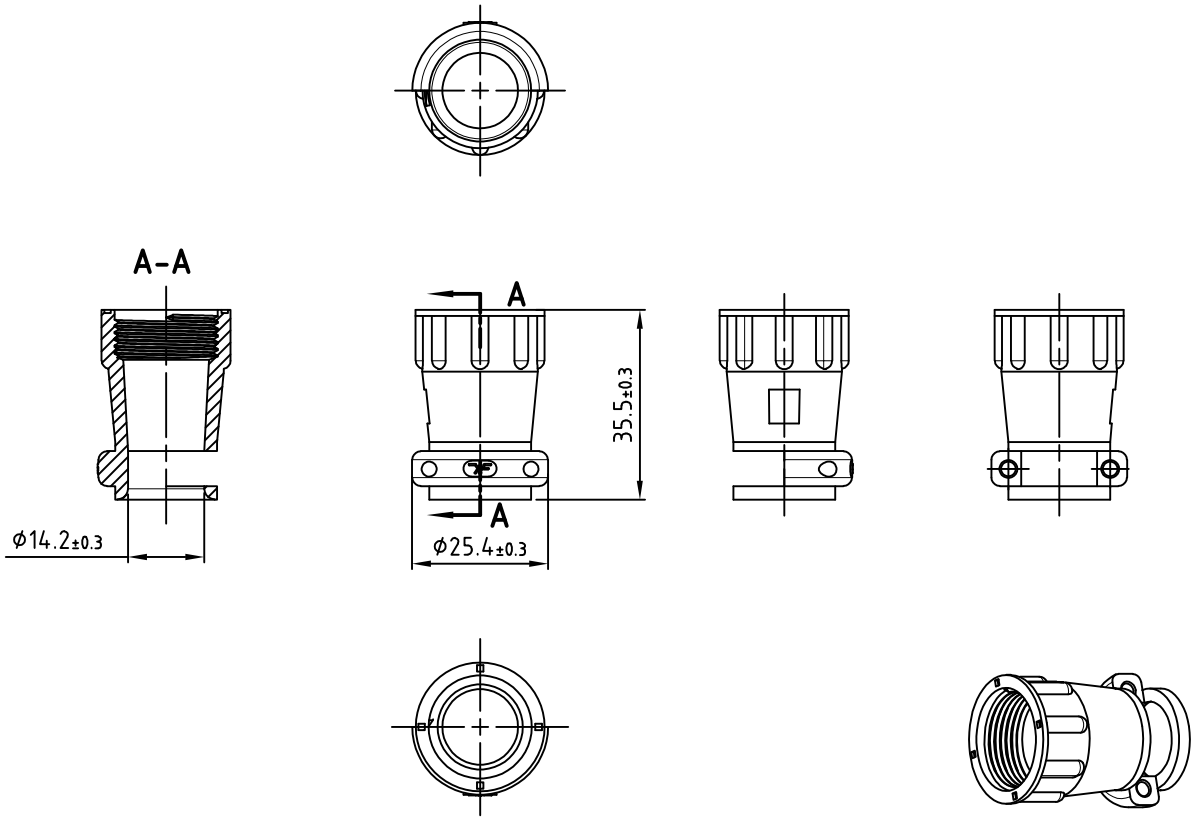

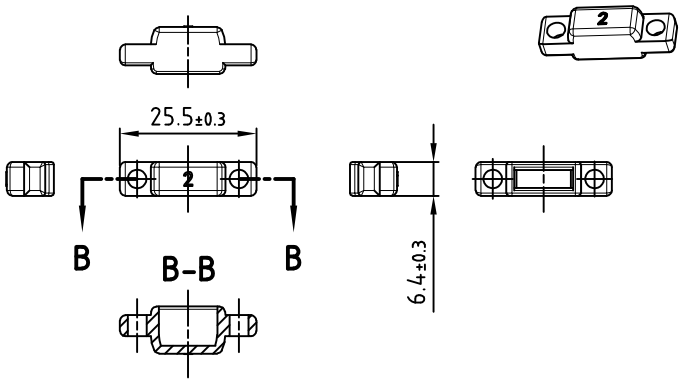

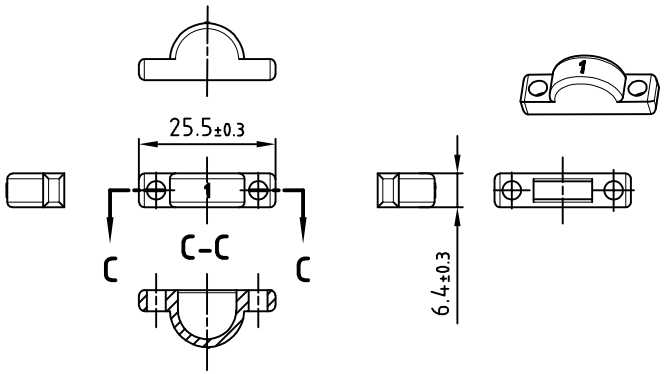

圆头十字平尾自攻 M3×12

注:

1、工作温度:-40℃~125℃

2、UL阻燃性等级:UL-94 V0

宁波翔沣电气有限公司 NINGBO XF ELECTRONIC CO.,LTD					名 称	连接件	
					型 号	XF206966-7	
					材 料	PA66+GF15	
设 计	Lai	2026.2	标准化		颜 色	黑色	
校 对	Yang	2026.2			重 量		
审 核	Zhang	2026.2	比 例	1:1	阶段标记	版 次	01
未注公差: XX.X ±0.2;					A	页 数	