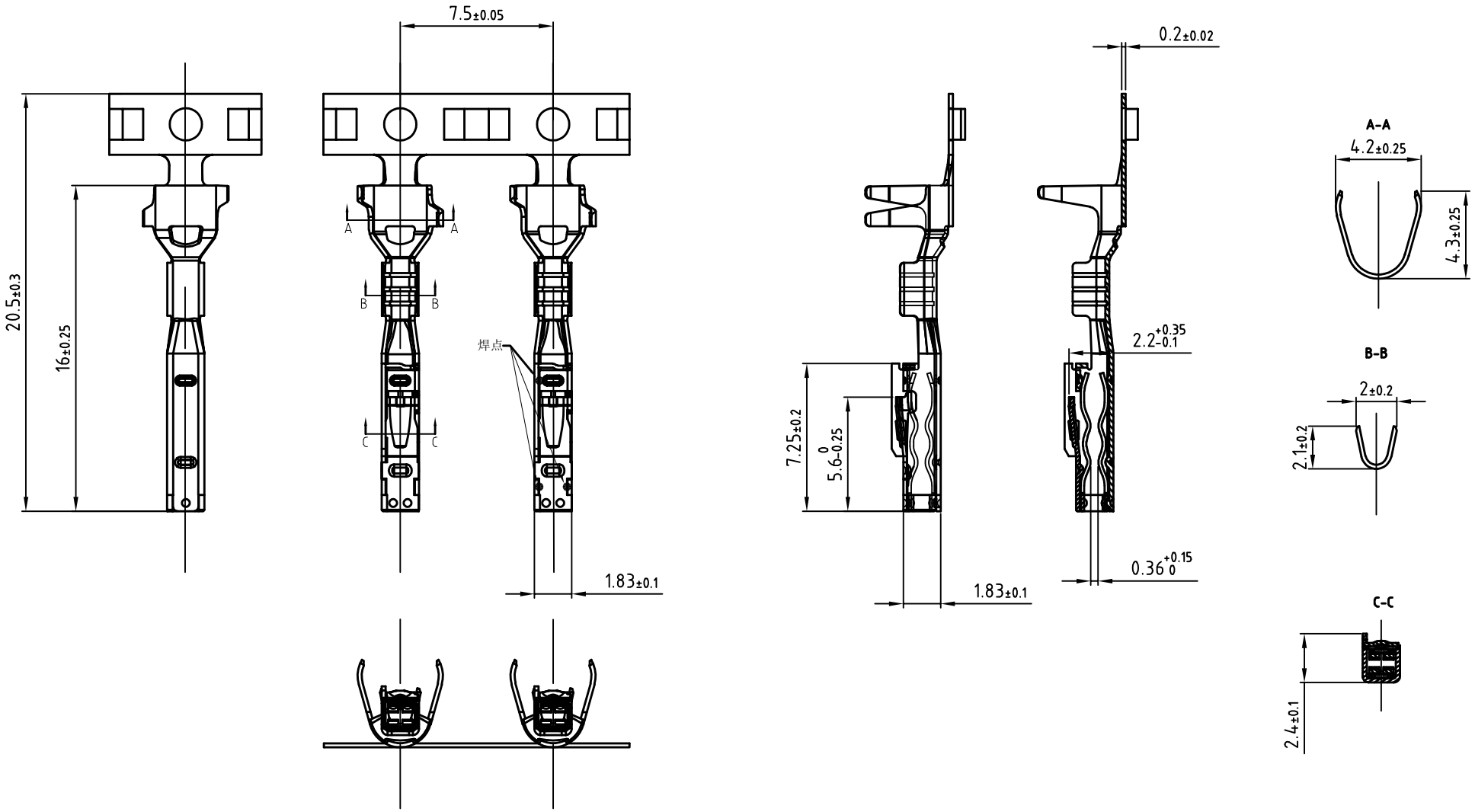


## 技术要求:

1、表面无毛刺，未注圆角R0.2,求无压伤,变形，毛边最大不得超过0.05mm。
2、材料:CuSn4
3、电镀规格：镀锡。
4、压接规格：压线平方0.5-0.75平方。
5、环保符合ROHS 2.0标准。

| | | | | | | | |
|---|---|---|---|---|---|---|---|
| 宁波翔沣电气有限公司 NINGBO XF ELECTRONIC CO.,LTD | | | | | 名 称 | 端子 | |
| | | | | | 型 号 | FD7-1452668-2 | |
| | | | | | 材 料 | CuSn4 | |
| 设 计 | 赖春裕 | 2026.6 | 标准化 | | 颜 色 | | |
| 校 对 | 童旭文 | 2026.6 | | | 重 量 | | |
| 审 核 | 张超 | 2026.6 | 比 例 | 5:1 | 阶段标记 | 版 次 | 01 |
| 未注公差: XX.X ±0.2; | | | | | A | 页 数 | |