修订记录				
记号	描述	日期	设计	审核

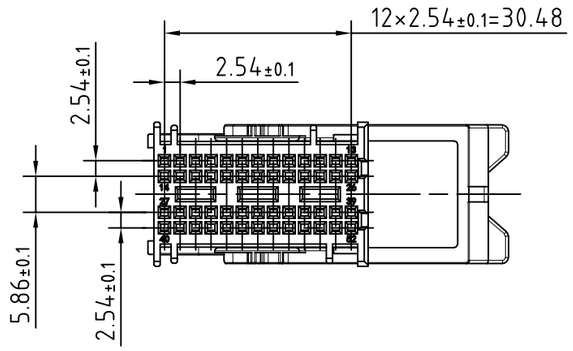

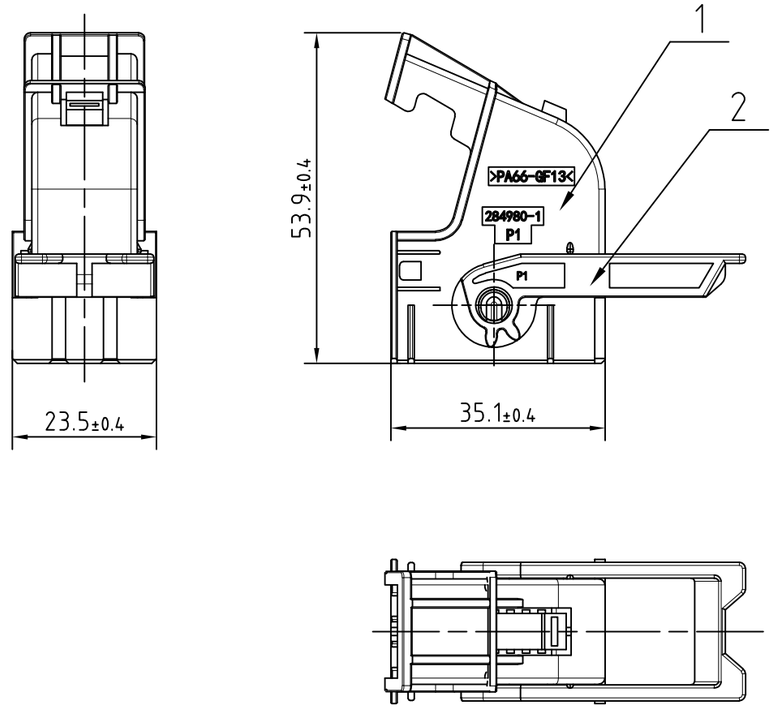

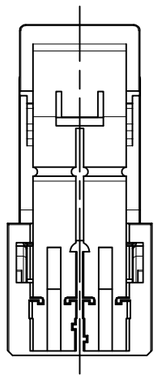

发货时锁扣位置如图

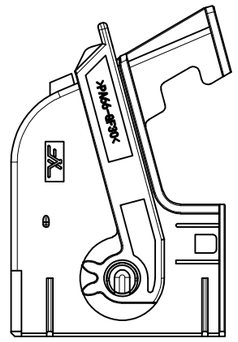

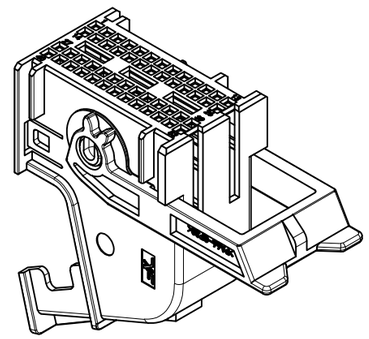

注:

1、端子额定电流（最大值）(A):7.5A

2、工作温度: -40℃~120℃

3、防水:IPX0

4、UL阻燃性等级:UL-94 HB

5、电气特征:工作电压(VDC):24

标称电压架构(V):12

序号	名称	数量	材料	颜色
2	锁扣	1	PA66+GF30	红色
1	主体	1	PA66+GF13	黑色

宁波翔沣电气有限公司 NINGBO XF ELECTRONIC CO.,LTD					名称	连接件		
					型号	XF7523-0.6-21Bk		
					材料	PA66+GF		
设计	赖春裕	2026.8	标准化		颜色	黑色		
校对	童旭文	2026.8			重量			
审核	张 超	2026.8	比例	1:1	阶段标记		版次	01
未注公差: XX.X ±0.2;					A		共 1 页	第 1 页